Մասիս համայնքի Մասիս քաղաքի Նոր թաղամաս թիվ 22/13 շենքի բակի բարեկարգման աշխատանքներ

ԲԱՑԱՏՐԱԳԻՐ

Մասիս համայնքի Մասիս քաղաքի Նոր թաղամաս թիվ 22/13 շենքի բակի բարեկարգման աշխատանքներ-ի նախագիծը կատարված է ՄԱՍԻՍԻ ՀԱՄԱՅՆՔԱՊԵՏԱՐԱՆի պատվերով:

Որպես ելակետային տվյալներ ծառայել են՝
1. ՄԱՍԻՍԻ ՀԱՄԱՅՆՔԱՊԵՏԱՐԱՆ-ի կողմից տրված առաջադրանքը և ՈԱՄՄՀ-ԳՀԾՁԲ-26/38-2 պայմանագիրը:

Նախագծով նախատեսվում է՝
- առկա եզրաքարերի քանդում, ասֆալտբետոնե ծածկույթի քանդում իր շերտերով, բետոնե ձևավոր սալիկների քանդում, մետաղական տարրերի ապամոնտաժում, տարածքում առկա բետոնային մասերի, մետաղական մասերի քանդում և ապամոնտաժում և այլն:
- Ճեմուղիների իրականացում
- Նոր բազալտե և բետոնե եզրաքարերի իրականացում
- Նոր բետոնե գեղարվեստական սալիկների իրականացում (համաձայնեցնել պատվիրատուի հետ)
- Խաղահրապարակի կառուցում, ռետինե միաձույլ հատակի իրականացում
- Նոր խաղասարքերի և մարզասարքերի տեղադրում (համաձայնեցնել պատվիրատուի հետ)
- Նոր տաղավարնի տեղադրում
- Ֆուտբոլի դաշտի կառուցում
- Նոր նստարաններ և նոր աղբամաններ (տեսքը համաձայնեցնել պատվիրատուի հետ)

Նախատեսվում է կառուցել ոռոգման ցանց մետաղական խողովակներով, որի միացման կետը կտրամադրի պատվիրատուն:
Նախատեսվում է կառուցել էլեկտրական ցանց, որի միացման կետը կտրամադրի պատվիրատուն: Լուսավորության հենասյունի տեսքը համաձայնեցնել պատվիրատուի հետ: Հաղորդալարերի մոնտաժը իրականացվում է ստորգետնյա: Էլ մոնտաժային աշխատանքները իրականացնել ՀՀ-ում գործող նորմերին համապատասխան:

ՊԱՀԱՆՁՎՈՂ ԼԻՑԵՆԶԻԱՆԵՐԻ ՑԱՆԿ		
ՀՀ	ԱՆՎԱՆՈՒՄԸ	ԾԱՆՈԹՈՒԹ.
1	Բնակելի, հասարակական և արտադրական կառույցներ	
2	Ջրամատակարարում և ջրահեռացում (ջրամատակարարման և ջրահեռացման ներքին և արտաքին ցանցեր, հիդրոմելիորացիա)	
3	էլեկտրամատակարարում (էլեկտրամատակարարման, էլեկտրալուսավորման ներքին և արտաքին ցանցեր, էլեկտրամատա-կարարման համակարգեր, ֆոտովոլտային և հողմաէներգետիկ կայաններ)	

ԾԱՆՈԹՈՒԹՅՈՒՆ

Աշխատանքային ծավալները ենթակա են ստուգման աշխատանքները սկսելուց առաջ:

Կապալի օբեկտի երաշխիքային ժամկետ է սահմանվում 3տարի:

ԳԾԱԳՐԵՐԻ ՑԱՆԿ			
	ՀՀ	ԹԵՐԹԻ ԱՆՎԱՆՈՒՄԸ	ԾԱՆՈԹՈՒԹ.
1 ՃԱՐՏԱՐԱՊԵՏԱՇԻՆԱՐԱՐԱԿԱՆ ՄԱՍ			
	1	Ընդհանուր տվյալներ	
	2	Իրավիճակային հատակագիծ	
	3	Գլխավոր հատակագիծ	
	4	Առկա վիճակի ֆոտոնկարներ	
	5	Հատակագիծ (չափագրություն)	
	6	Քանդման և ապամոնտաժման աշխատանքային ծավալներ	
	7	Հատակագիծ (նախատեսվող)	
	8	Կտրվածքներ	
	9	Կառուցողական աշխատանքների և նյութերի մասնագիր	
	10	Մետաղական զրուցատաղավարի տարբերակ	
	11	Ֆուտբոլի դաշտի հատակագիծ	
	12	Ֆուտբոլի դաշտի ցանկապատ	
	13	Ֆուտբոլի դարպաս	
	14	Կառուցողական աշխատանքների և նյութերի մասնագիր	
	15	Կառուցողական աշխատանքների և նյութերի մասնագիր	
	16	Մետաղական ցանկապատ	
	17	Մարզասարքեր	
	18	Մանկական խաղեր	
2 ԷԼԵԿՏՐԱԿԱՆ ԼՈՒՍԱՎՈՐՈՒԹՅՈՒՆ			
	1	Խրամուղու լայնական կտրվածք, մասնագիր	
	2	Աշխատանքների և նյութերի մասնագիր	
	3	Աշխատանքների և նյութերի մասնագիր	
3 ՇԻՆԱՐԱՐՈՒԹՅԱՆ ԿԱԶՄԱԿԵՐՊՈՒՄ			
	1	Ընդհանուր տվյալներ	
	2	Շինարարության աշխատանքների ժամանակացույց	

ՊԱՀԱՆՁՎՈՂ ԱՇԽԱՏԱՆՔԱՅԻՆ ՌԵՍՈՒՐՍՆԵՐԻ ՑԱՆԿ				
ՀՀ	ԱՆՎԱՆՈՒՄԸ	ՔԱՆԱԿ	ՈՐԱԿԱՎՈՐՈՒՄ	ԱՇԽ. ՓՈՐՁ / ՏԱՐԻ/
1	Ինժեներ շինարար	1	ՀԱՄԱՊԱՏԱՍԽԱՆ	3
2	Աշխղեկ	1	ՀԱՄԱՊԱՏԱՍԽԱՆ	3
3	էլեկտրիկ	1	ՀԱՄԱՊԱՏԱՍԽԱՆ	3
4	Հիդրոտեխնիկ	1	ՀԱՄԱՊԱՏԱՍԽԱՆ	3
5	Եռակցող	1	ՀԱՄԱՊԱՏԱՍԽԱՆ	3
6	Բանվոր	8		

ՊԱՀԱՆՁՎՈՂ ՄԵՔԵՆԱ-ՄԵԽԱՆԻԶՄՆԵՐԻ ՑԱՆԿ			
ՀՀ	ԱՆՎԱՆՈՒՄԸ	ՄԱԿՆԻՇ	ՔԱՆԱԿ
1	Ավտոինքնաթափ		
2	Ավտոկռունկ		

ԾԱՆՈԹՈՒԹՅՈՒՆ

Բոլոր լուծումները համաձայնեցված են Մասիսի համայնքապետարանի համապատասխան բաժնի մասնագետների հետ:

E A L L C	Մասիս համայնքի Մասիս քաղաքի Նոր թաղամաս թիվ 22/13 շենքի բակի բարեկարգման աշխատանքներ			ՊԱՅՄԱՆԱԳԻՐ ՈԱՄՄՀ-ԳՀԾՁԲ-26/38-2
			ՃԱՐՏԱՐԱՊԵՏԱՇԻՆԱՐԱՐԱԿԱՆ ՄԱՍ	ՓՈՒԼ / ԹԵՐԹ / ԹԵՐԹԵՐ
ՏՆՕՐԵՆ	Գ. ՄԵՍՐՈՊՅԱՆ			ԱՆ / 1
			Ընդհանուր տվյալներ	«ԷԴԱՐ ՓՐՈՋԵՔԹ» ՍՊԸ

ԻՐԱՎԻՃԱԿԱՅԻՆ ՀԱՏԱԿԱԳԻԾ

Մ1:2000

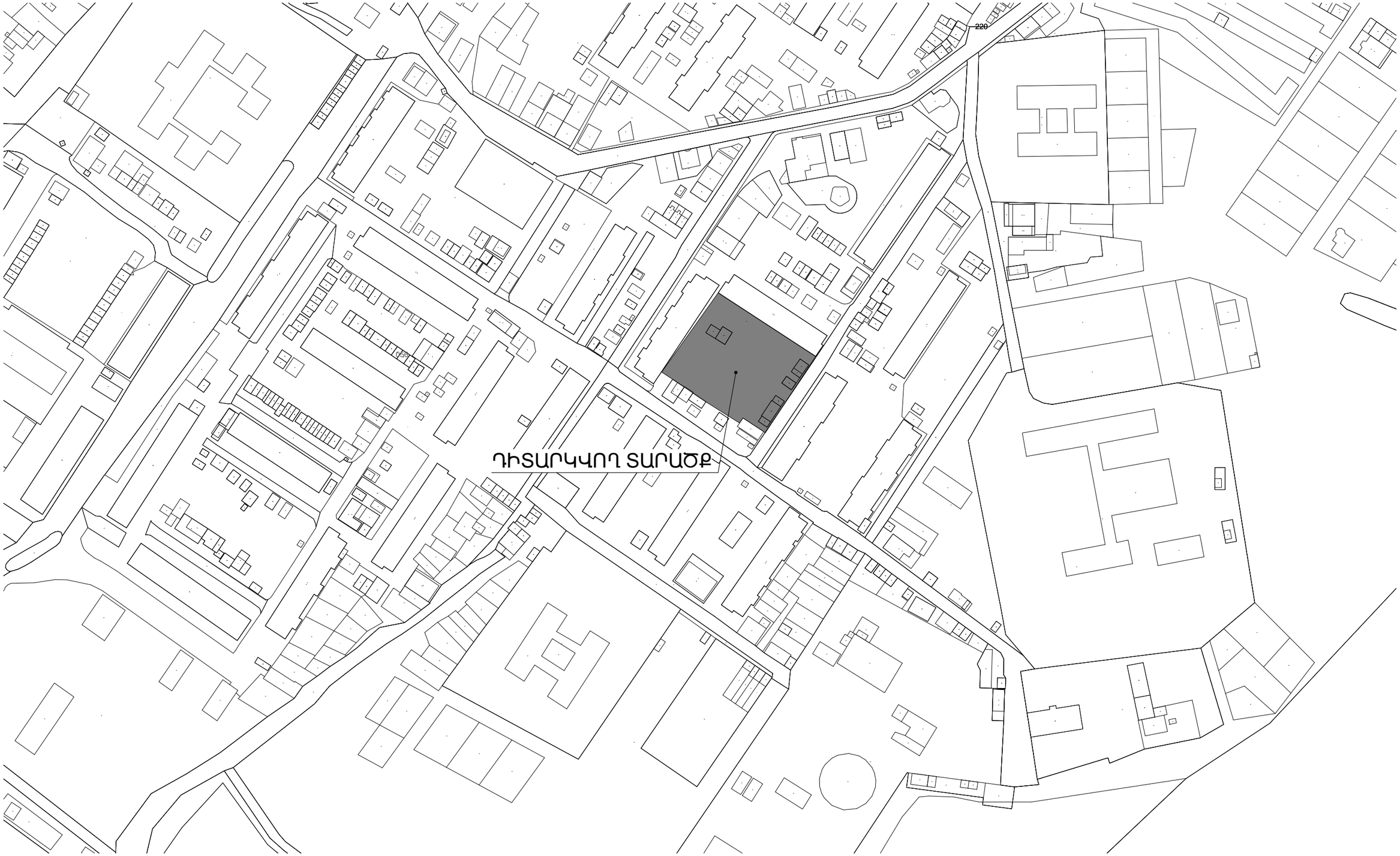

E A L L C	Մասիս համայնքի Մասիս քաղաքի Նոր թաղամաս թիվ 22/13 շենքի բակի բարեկարգման աշխատանքներ			ՊԱՅՄԱՆԱԳԻՐ ՈԱՄՄՀ-ԳՀԾՁԲ-26/38-2		
			ՃԱՐՏԱՐԱՊԵՏԱՇԻՆԱՐԱՐԱԿԱՆ ՄԱՍ	ՓՈՒԼ	ԹԵՐԹ	ԹԵՐԹԵՐ
ՏՆՕՐԵՆ	Գ. ՄԵՍՐՈՊՅԱՆ			ԱՆ	2	
			Իրավիճակային հատակագիծ	«ԷԴԱՐ ՓՐՈՋԵՔԹ» ՍՊԸ		

ԳԼԽԱՎՈՐ ՀԱՏԱԿԱԳԻԾ

Մ1:1000

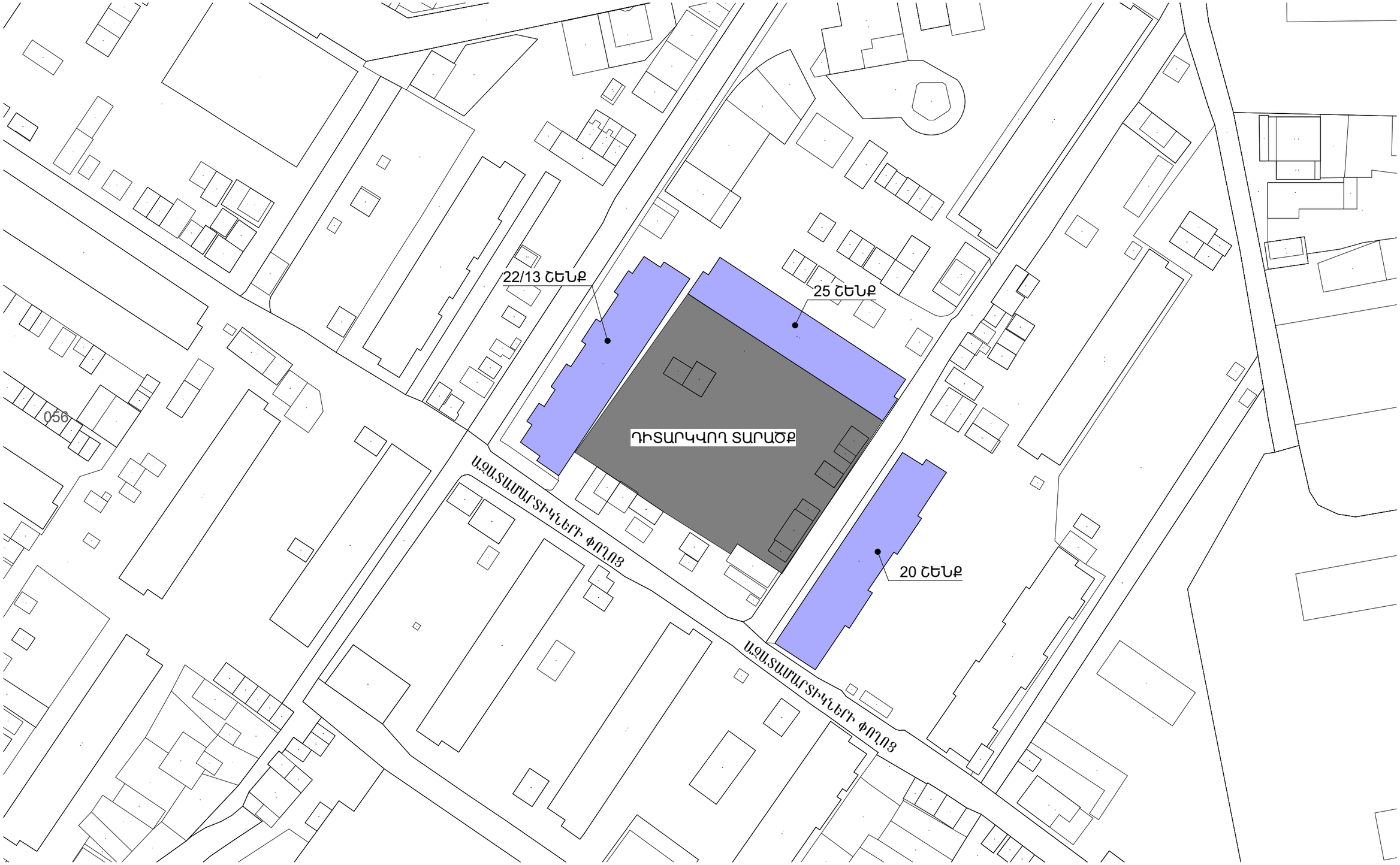

E A L L C	Մասիս համայնքի Մասիս քաղաքի Նոր թաղամաս թիվ 22/13 շենքի բակի բարեկարգման աշխատանքներ			ՊԱՅՄԱՆԱԳԻՐ ՈԱՄՄՀ-ԳՀԾՁԲ-26/38-2		
			ՃԱՐՏԱՐԱՊԵՏԱՇԻՆԱՐԱՐԱԿԱՆ ՄԱՍ	ՓՈՒԼ	ԹԵՐԹ	ԹԵՐԹԵՐ
ՏՆՕՐԵՆ	Գ. ՄԵՍՐՈՊՅԱՆ			ԱՆ	3	
			Գլխավոր հատակագիծ	«ԷԴԱՐ ՓՐՈՋԵՔԹ» ՍՊԸ		

ՀԱՏԱԿԱԳԻԾ (ՉԱՓԱԳՐՈՒԹՅՈՒՆ)

Մ1:300

E A L L C	Մասիս համայնքի Մասիս քաղաքի Նոր թաղամաս թիվ 22/13 շենքի բակի բարեկարգման աշխատանքներ			ՊԱՅՄԱՆԱԳԻՐ ՈԱՄՄՀ-ԳՀԾՁԲ-26/38-2		
			ՃԱՐՏԱՐԱՊԵՏԱՇԻՆԱՐԱՐԱԿԱՆ ՄԱՍ	ՓՈՒԼ	ԹԵՐԹ	ԹԵՐԹԵՐ
ՏՆՕՐԵՆ	Գ. ՄԵՍՐՈՊՅԱՆ			ԱՆ	5	
			Հատակագիծ (չափագրություն)	«ԷԴԱՐ ՓՐՈՋԵՔԹ» ՍՊԸ		

ՔԱՆԴՄԱՆ ԱՇԽԱՏԱՆՔՆԵՐ / ДЕМОНТАЖНЫЕ РАБОТЫ			
1	Տարածքում առկա աղբի /շին աղբի/ հավաքում, դուրս բերում տարածքից և բարձում ինքնաթափ մեքենայի վրա Сбор мусора /строительный мусор/ на территории, вывоз с территории и погрузка на самосвал	տ/т	1,500
2	Նույնի տեղափոխում մինչև 13կմ Вывоз до 13км	տ / т	1,500
3	Տարածքում առկա բետոնային մասերի քանդում Снос бетонных частей	մ3/м3	0,850
4	Տարածքում առկա մետաղական տարրերի ապանոնտաժում, հանձնում պատվիրատուին Сбор металлических элементов, имеющихся в наличии на территории, доставка до заказчика	տ т	0,220
5	Եզրաքարերի ապամոնտաժում բետոնե հիմքերի հետ միասին Демонтаж бордюров вместе с бетонным фундаментом	գմ/пм	324,000
6	Ասֆալտբետոնե շերտի քանդում մասնակի կտրումով Снос асфальтобетонного слоя	մ3 / м3	76,500
7	Խճային ծածկույթի քանդում РАЗБОРКА ПОКРЫТИЙ ЩЕБЕНОЧНЫХ	մ3 / м3	229,500
8	Բետոնե ձևավոր սալիկների քանդում իր շերտերով, հանձնում պատվիրատուին Снос бетонного покрытия	մ2/м2	6,000
9	Մետաղական ցանկապատի ապամոնտաժում և հանձնում պատվիրատուին /ներառյալ բետոնային հիմքերը/ Демонтаж металлического забора и доставка заказчику	գմ/пм	248,000
10	Խաղասարքերի, մարզասարքերի ապամոնտաժում, հանձնում պատվիրատուին Разборка игрушек, спортинвентаря, доставка до заказчика	հատ / штук	7,000
11	Նստարանների ապամոնտաժում, հանձնում պատվիրատուին Демонтаж скамеек, доставка заказчику.	հատ / штук	6,000
12	Աղբամանների ապամոնտաժում, հանձնում պատվիրատուին Демонтаж мусорных баков, доставка заказчику	հատ / штук	3,000
13	Շին աղբի կուտակում, դուրս բերում տարածքից, բարձում ա/մեք վրա և տեղափոխում 13կմ Сбор строй мусора, вывоз из здания, погрузка на самосвалы и вывоз	տ / т	360,307

ԾԱՆՈԹՈՒԹՅՈՒՆ

Ամրանի և բետոնի որակը պետք է համապատասխանի ՀՀ-ում գործող տեխնիկական չափորոշիչներին:
Բոլոր աշխատանքային ծավալները ենթակա են ստուգման մինչև շինարարական աշխատանքների սկիզբը:
Հողային աշխատանքները իրականացնելիս ստորգետնյա կոմունիկացիաների առկայության վերաբերյալ անհրաժեշտ է համաձայնեցնել համապատասխան պատասխանատու մարմինների ստորաբաժանումների հետ:
Աշխատանքները իրականացնելիս համաձայնեցնել շինարարական աղբի տեղափոխման վայրը:

E A L L C	Մասիս համայնքի Մասիս քաղաքի Նոր թաղամաս թիվ 22/13 շենքի բակի բարեկարգման աշխատանքներ			ՊԱՅՄԱՆԱԳԻՐ ՈԱՄՄՀ-ԳՀԾՁԲ-26/38-2		
			ՃԱՐՏԱՐԱՊԵՏԱՇԻՆԱՐԱՐԱԿԱՆ ՄԱՍ	ՓՈՒԼ	ԹԵՐԹ	ԹԵՐԹԵՐ
ՏՆՕՐԵՆ	Գ. ՄԵՍՐՈՊՅԱՆ			ԱՆ	6	
			Քանդման և ապամոնտաժման աշխատանքային ծավալներ	«ԷԴԱՐ ՓՐՈՋԵՔԹ» ՍՊԸ		

ՀԱՏԱԿԱԳԻԾ (ՆԱԽԱՏԵՍՎՈՂ)

Մ1:300

E A L L C	Մասիս համայնքի Մասիս քաղաքի Նոր թաղամաս թիվ 22/13 շենքի բակի բարեկարգման աշխատանքներ			ՊԱՅՄԱՆԱԳԻՐ ՆԱՄՄՀ-ԳՀԾՁԲ-26/38-2		
			ՃԱՐՏԱՐԱՊԵՏԱՇԻՆԱՐԱՐԱԿԱՆ ՄԱՍ	ՓՈՒԼ	ԹԵՐԹ	ԹԵՐԹԵՐ
ՏՆՕՐԵՆ	Գ. ՄԵՍՐՈՊՅԱՆ			ԱՆ	7	
			Հատակագիծ (նախատեսվող)	«ԷԴԱՐ ՓՐՈՋԵՔԹ» ՍՊԸ		

1-1
Մ1:20

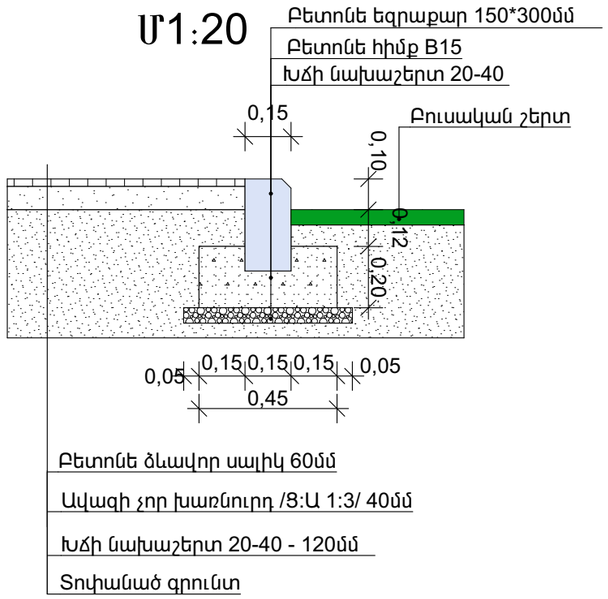

2-2
Մ1:20

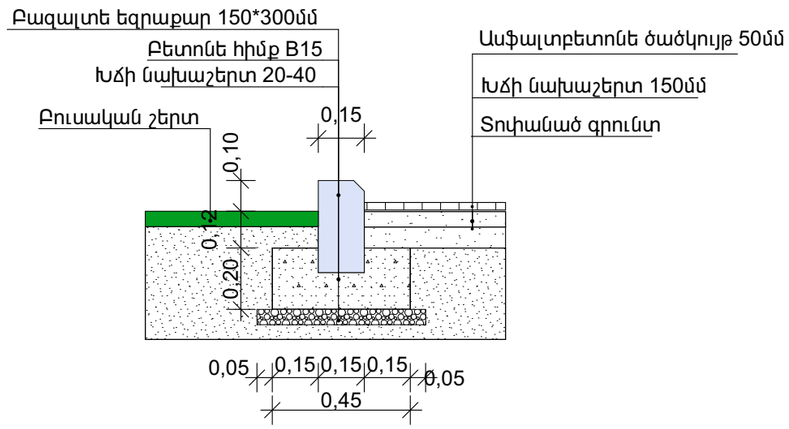

3-3
Մ1:20

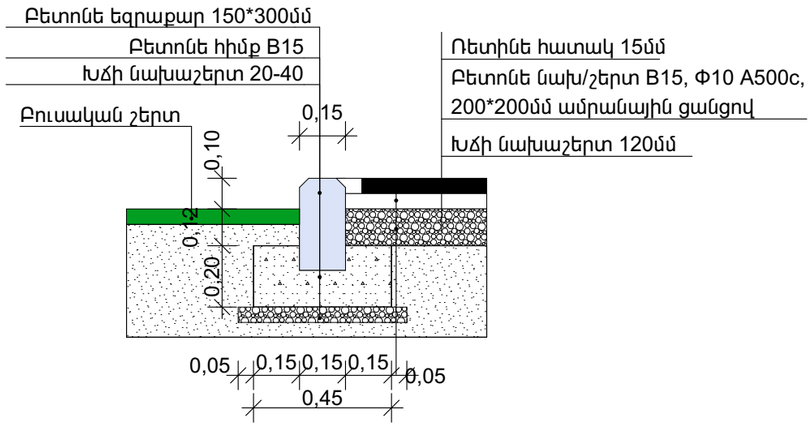

4-4
Մ1:20

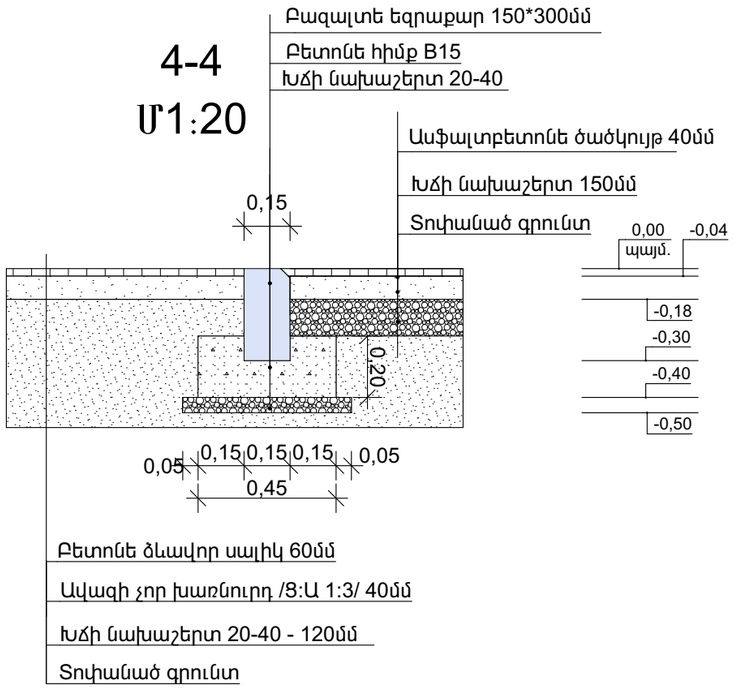

ԾԱՆՈԹՈՒԹՅՈՒՆ

Ամրանի և բետոնի որակը պետք է համապատասխանի ՀՀ-ում գործող տեխնիկական չափորոշիչներին:
Բոլոր աշխատանքային ծավալները ենթակա են ստուգման մինչև շինարարական աշխատանքների սկիզբը:
Հողային աշխատանքները իրականացնելիս ստորգետնյա կոմունիկացիաների առկայության վերաբերյալ անհրաժեշտ է համաձայնեցնել համապատասխան պատասխանատու մարմինների ստորաբաժանումների հետ:
Աշխատանքները իրականացնելիս համաձայնեցնել շինարարական աղբի տեղափոխման վայրը:

E A L L C	Մասիս համայնքի Մասիս քաղաքի Նոր թաղամաս թիվ 22/13 շենքի բակի բարեկարգման աշխատանքներ			ՊԱՅՄԱՆԱԳԻՐ ՈԱՄՄՀ-ԳՀԾՁԲ-26/38-2		
			ՃԱՐՏԱՐԱՊԵՏԱՇԻՆԱՐԱՐԱԿԱՆ ՄԱՍ	ՓՈՒԼ	ԹԵՐԹ	ԹԵՐԹԵՐ
ՏՆՕՐԵՆ	Գ. ՄԵՍՐՈՊՅԱՆ			ԱՆ	8	
			Կտրվածքներ	«ԷԴԱՐ ՓՐՈՋԵՔԹ» ՍՊԸ		

ԿԱՌՈՒՑՈՂԱԿԱՆ ԱՇԽԱՏԱՆՔՆԵՐ / СТРОИТЕЛЬНЫЕ РАБОТЫ			
1	Տարածքի մեքենայացված հարթեցում Механизированная планировка территории	մ2/м2	1666,000
2	Տարածքի ձեռքով հարթեցում Выравнивание участка вручную	մ2/м2	166,600
3	Խճային հիմքի իրականացում 15սմ հաստության Реализация гравийного основания толщиной 15 см.	մ2 / м2	1250,000
4	Բիտումի լցաբաշխում (4.12տ 1000մ2) Распределение битумной заливки (4,12т 1000м2)	տ/т	5,150
5	Մանրահատիկ ասֆալտբետոնե ծածկույթի իրականացում - 5սմ /,Բե տիպի (վերին շերտ)/ Выполнение мелкозернистого асфальтобетонного покрытия - 5 см.	մ2 / м2	1250,000
6	Խճային հիմք 12սմ հաստության Реализация гравийного основания толщиной 12 см.	մ3/м3	9,840
7	Հարթեցնող շերտ չոր ցեմենտ ավազե շաղախով /1:3հարաբերակցությամբ, լվացած ավազով/ 40մմ, բետոնե ձևավոր սալերի տակ Выравнивающий слой на сухом цементно-песчаном	մ3/м3	3,280
8	Բետոնե ձևավոր սալիկների իրականացում 6սմ հաստությամբ, երկրորդ շերտը գունավոր Реализация бетонной фигурной плитки толщиной 6 см, второй слой окрашен	մ2 / м2	82,000
9	Խճային նախաշերտի իրականացում 10սմ հաստության Выполнение гравийного слой толщиной 10 см	մ3/м3	5,670
10	Բետոնե եզրաքարերի տեղադրում 300*150մմ չափերով, B15 դասի բետոնե հիմքով, Установка бетонных бордюров размером 300*150мм, с бетонным основанием класса B15	գմ/пм	92,000
11	Բազալտե եզրաքարերի տեղադրում 300*150մմ չափերով, B15 դասի բետոնե հիմքով, առանց ծակոտիների Установка базальтовых бордюров размером 300*150мм, с бетонным основанием класса	գմ/пм	232,000
12	Մետաղականլուսավորության հենասյուների երկտակ յուղաներկում Двухэтапная роспись маслом	մ2/м2	10,174

	Մետաղական ցանկապատ		
1	Փոսորակի փորում մեխանիզացված, III կարգի գրունտներում РАЗРАБОТКА ГРУНТА ЭКСКАВАТОРАМИ В ОТВАЛ ГРУНТ 3 ГРУППЫ	մ3 / м3	8,800
2	Փոսորակի փորում մեխանիզացված, IV կարգի գրունտներում РАЗРАБОТКА ГРУНТА ЭКСКАВАТОРАМИ В ОТВАЛ ГРУНТ 4 ГРУППЫ	մ3 / м3	8,800
3	Խճային նախաշերտի իրականացում 10սմ հաստության Выполнение гравийного слой толщиной 10 см	մ3/м3	3,520
4	Բետոնե կետային հիմքերի կառուցում B15 դասի բետոնից 0,3*0,3*0.4 Строительство бетонной фундамент из бетона класса B15	մ3 / м3	7,920
5	Մետաղական ցանկապատի կառուցում և տեղադրում Строительство и установка металлического забора	տ/т	3,219
6	Ներդիր էլեմենտ 100*100*6մմ Закладной элемент 100*100*6мм	մ2/м2	2,200
7	Քառակուսի խողովակ 60*40*2մմ Квадратная труба 60*40*2 мм	գմ/пм	220,000
8	Քառակուսի խողովակ 40*40*2մմ Квадратная труба 40*40*2 мм	գմ/пм	1100,000
9	Մետաղական ցանկապատի երկտակ յուղաներկումДвухэтапная роспись маслом металлического забора	մ2/м2	748,000

E A L L C	Մասիս համայնքի Մասիս քաղաքի Նոր թաղամաս թիվ 22/13 շենքի բակի բարեկարգման աշխատանքներ			ՊԱՅՄԱՆԱԳԻՐ ՈԱՄՄՀ-ԳՀԾՁԲ-26/38-2		
			ՃԱՐՏԱՐԱՊԵՏԱՇԻՆԱՐԱՐԱԿԱՆ ՄԱՍ	ՓՈՒԼ	ԹԵՐԹ	ԹԵՐԹԵՐ
ՏՆՕՐԵՆ	Գ. ՄԵՍՐՈՊՅԱՆ			ԱՆ	9	
			Կառուցողական աշխատանքների և նյութերի մասնագիր	«ԷԴԱՐ ՓՐՈՋԵՔԹ» ՍՊԸ		

ՀԱՏԱԿԱԳԻԾ, Մ 1:50

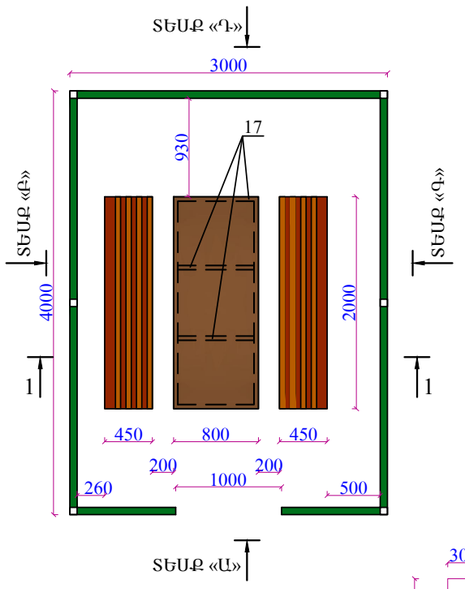

ՏԵՍՔ «Ա», Մ 1:50

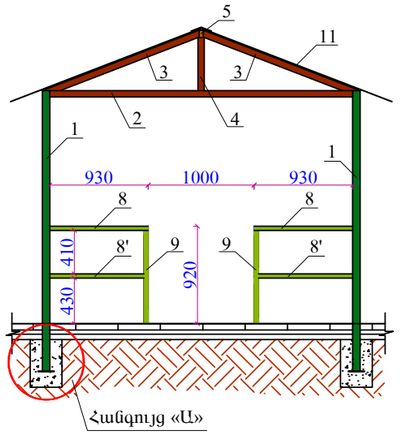

ՏԵՍՔ «Բ»,«Գ» Մ 1:50

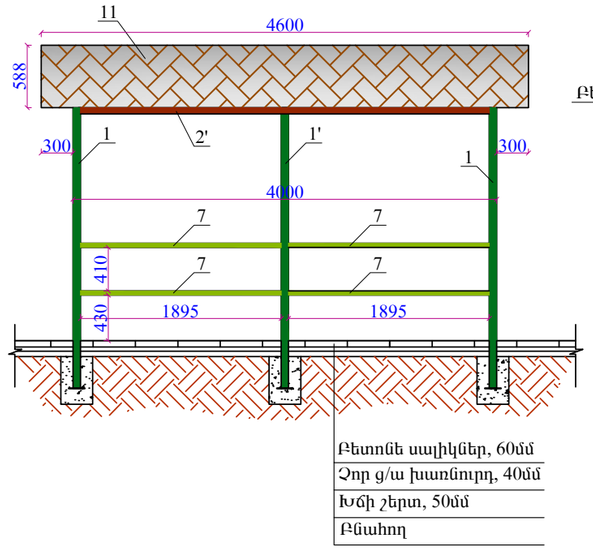

ՀԱՆԳՈՒՅՑ «Ա», Մ 1:20

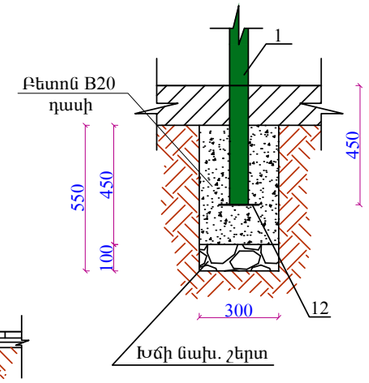

ՏԵՍՔ «Դ», Մ 1:50

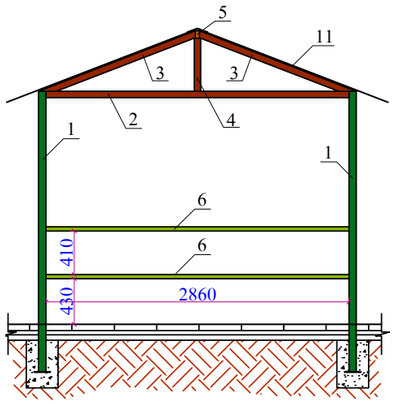

ՏԱՆԻՔԻ ՀԱՏԱԿԱԳԻԾ, Մ 1:50

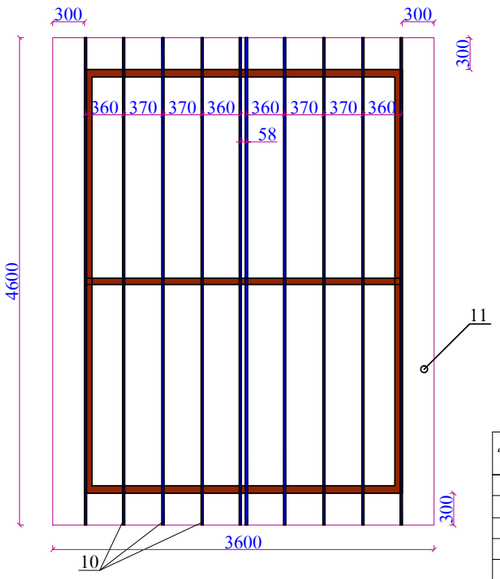

ՄԵՏԱՂԱԿԱՆ ՆՍՏԱՐԱՆ, Մ 1:25

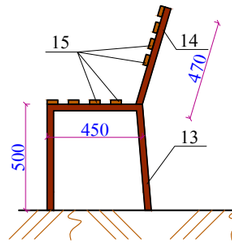

ՄԵՏԱՂԱԿԱՆ ՄԵՂԱՆ /800x2000մմ/, Մ 1:25

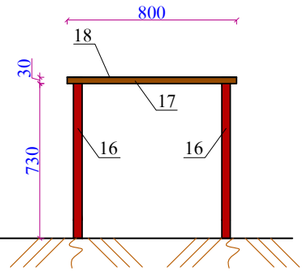

ՏԱՆԻՔԻ ՀԱՆԳՈՒՅՑ, Մ 1:25

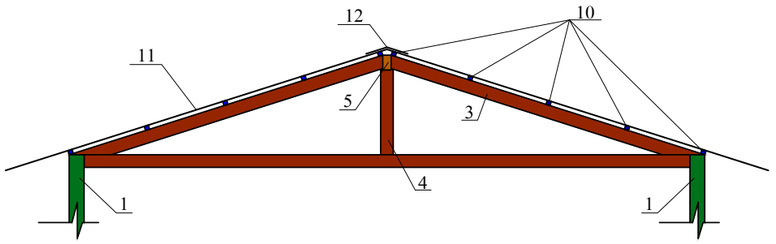

ԶՐՈՒՑԱՐԱՆ 4.0 x 3.0 Մ ԱՐՏԱՔԻՆ ՉԱՓԵՐՈՎ

Դիրք	Նշանակումը	Անվանումը	Քան., հատ	1 գմ-ի քաշը, կգ	Ընդհ. քաշը, կգ
1	ГОСТ 8639-82	▭ 70x70x3 L=2650	4	6.27	66.46
1′	———"———	▭ 70x70x3 L=2590	2	6.27	32.48
2	ГОСТ 8645-92	▭ 60x40x3 L=2860	3	4.40	37.75
2′	———"———	▭ 60x40x3 L=3860	2	4.40	33.97
3	———"———	▭ 60x40x3 L=1590	6	4.40	41.98
4	———"———	▭ 60x40x3 L=500	3	4.40	6.60
5	———"———	▭ 70x40x3 L=4100	1	4.87	19.97
6	———"———	▭ 70x40x3 L=2860	2	4.87	27.86
7	———"———	▭ 70x40x3 L=1895	8	4.87	73.83
8	———"———	▭ 70x40x3 L=930	2	4.87	9.06
8′	———"———	▭ 70x40x3 L=890	2	4.87	8.67
9	———"———	▭ 70x40x3 L=920	2	4.87	8.96
10	ГОСТ 8639-82	▭ 20x20x2 L=4600	10	1.075	49.45
11	Մետաղական կղմինդր - 18.0 մ^2				
12	ГОСТ 19903-74	Մետ. թիթեղ -150x6 L=150մմ	6	1 հատը 1.06 կգ	6.36
	Մետաղական մասերի երկտակ յուղաներկում՝ 511.34 կգ/մետաղ				
	Հիմքերի բետոնացում B20 դասի բետոնով՝ 0.243 մ^3				
	Խճի նախապատրաստական շերտ՝ 0.054 մ^3				

ՆՍՏԱՐԱՆ /2 հատի համար/

Դիրք	Նշանակումը	Անվանումը	Քան., հատ	1 գմ-ի քաշը, կգ	Ընդհ. քաշը, կգ
13	ГОСТ 8645-92	▭ 50x30x3 L=1450	6	3.36	29.23
14	———"———	▭ 50x30x3 L=470	6	3.36	9.48
15	Փայտե չորսուներ 50x20մմ L=2000մմ /16 հատ/՝ 0.032 մ^3				
	Մետաղական մասերի երկտակ յուղաներկում՝ 38.71 կգ/մետաղ				
	Փայտե մասերի երկտակ յուղաներկում՝ 4.48 մ^2				

ՄԵՏԱՂԱԿԱՆ ՄԵՂԱՆ /800x2000մմ/

Դիրք	Նշանակումը	Անվանումը	Քան., հատ	1 գմ-ի քաշը, կգ	Ընդհ. քաշը, կգ
16	ГОСТ 8639-82	▭ 40x40x3 L=760	4	3.36	10.21
17	———"———	▭ 30x30x3 L=7200	1	2.42	17.42
18	ГОСТ 19903-74	Մետ. թիթեղ -800x3 L=2000մմ	1	1 հատը 37.68 կգ	37.68
	Մետաղական մասերի երկտակ յուղաներկում՝ 65.31 կգ/մետաղ				

ԾԱՆՈԹՈՒԹՅՈՒՆ

1. Եռակցումը կատարել Э-46 (ГОСТ 9467-75) մակնիշի էլեկտրոդներով
2. Բոլոր չափերը տրված են մմ-ով

E L L C A	Մասիս համայնքի Մասիս քաղաքի Նոր թաղամաս թիվ 22/13 շենքի բակի բարեկարգման աշխատանքներ			ՊԱՅՄԱՆԱԳԻՐ ՆԱՄՄՀ-ԳՀԾՁԲ-26/38-2	
			ՃԱՐՏԱՐԱՊԵՏԱՇԻՆԱՐԱՐԱԿԱՆ ՄԱՍ	ՓՈՒԼ	ԹԵՐԹ	ԹԵՐԹԵՐ
ՏՆՕՐԵՆ	Գ. ՄԵՍՐՈՊՅԱՆ			ԱՆ	10	
			Մետաղական զրուցատաղավարի տարբերակ	«ԷԴԱՐ ՓՐՈՋԵՔԹ» ՍՊԸ		

ՖՈՒՏԲՈԼԻ ԴԱՇՏԻ ՀԱՏԱԿԱԳԻԾ

Մ1:100

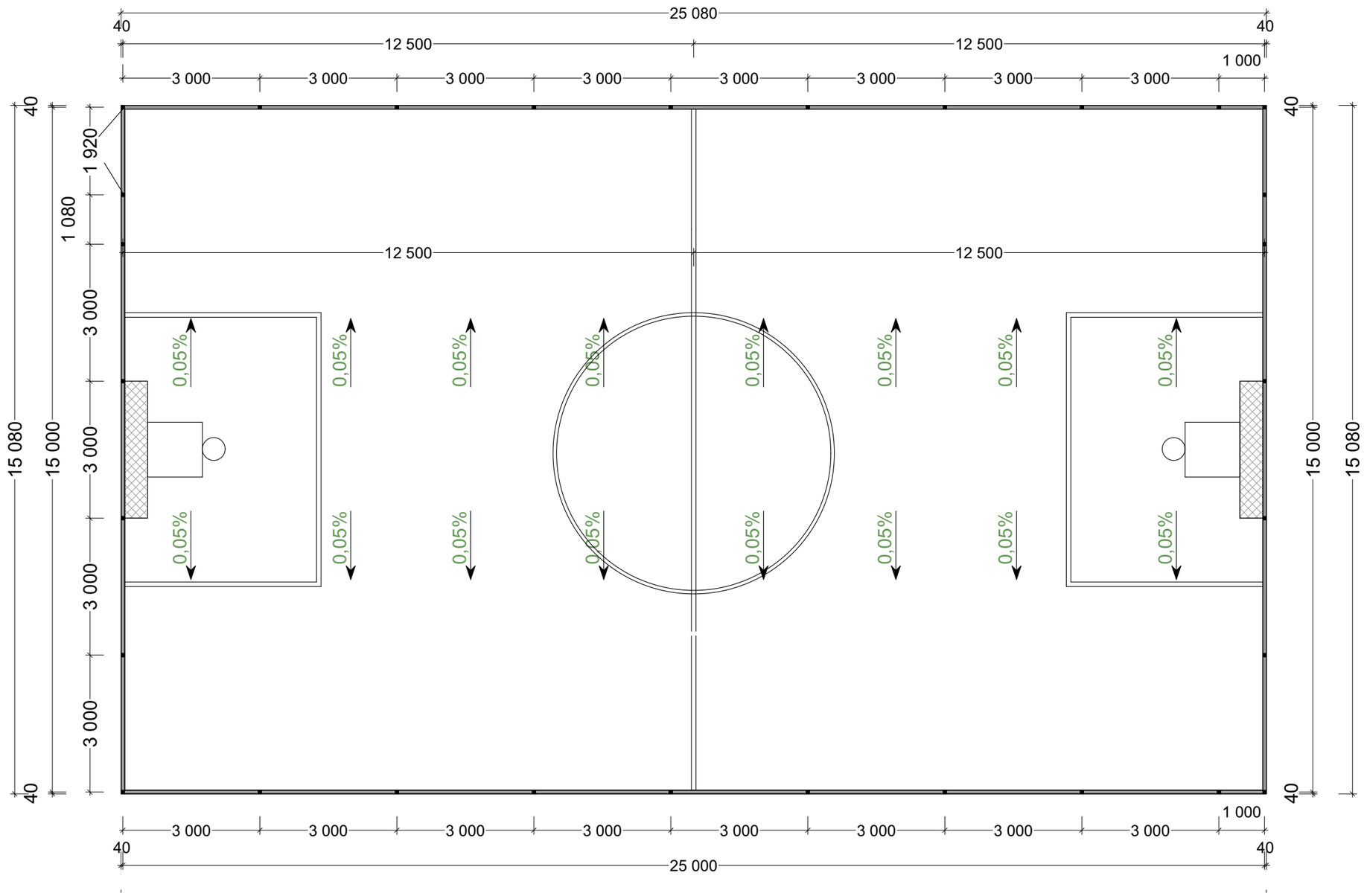

	Մասիս համայնքի Մասիս քաղաքի Նոր թաղամաս թիվ 22/13 շենքի բակի բարեկարգման աշխատանքներ			ՊԱՅՄԱՆԱԳԻՐ ՈԱՄՄՀ-ԳՀԾՁԲ-26/38-2		
			ՃԱՐՏԱՐԱՊԵՏԱՇԻՆԱՐԱՐԱԿԱՆ ՄԱՍ	ՓՈՒԼ	ԹԵՐԹ	ԹԵՐԹԵՐ
ՏՆՕՐԵՆ	Գ. ՄԵՍՐՈՊՅԱՆ			ԱՆ	11	
			Ֆուտբոլի դաշտի հատակագիծ	«ԷԴԱՐ ՓՐՈՋԵՔԹ» ՍՊԸ		

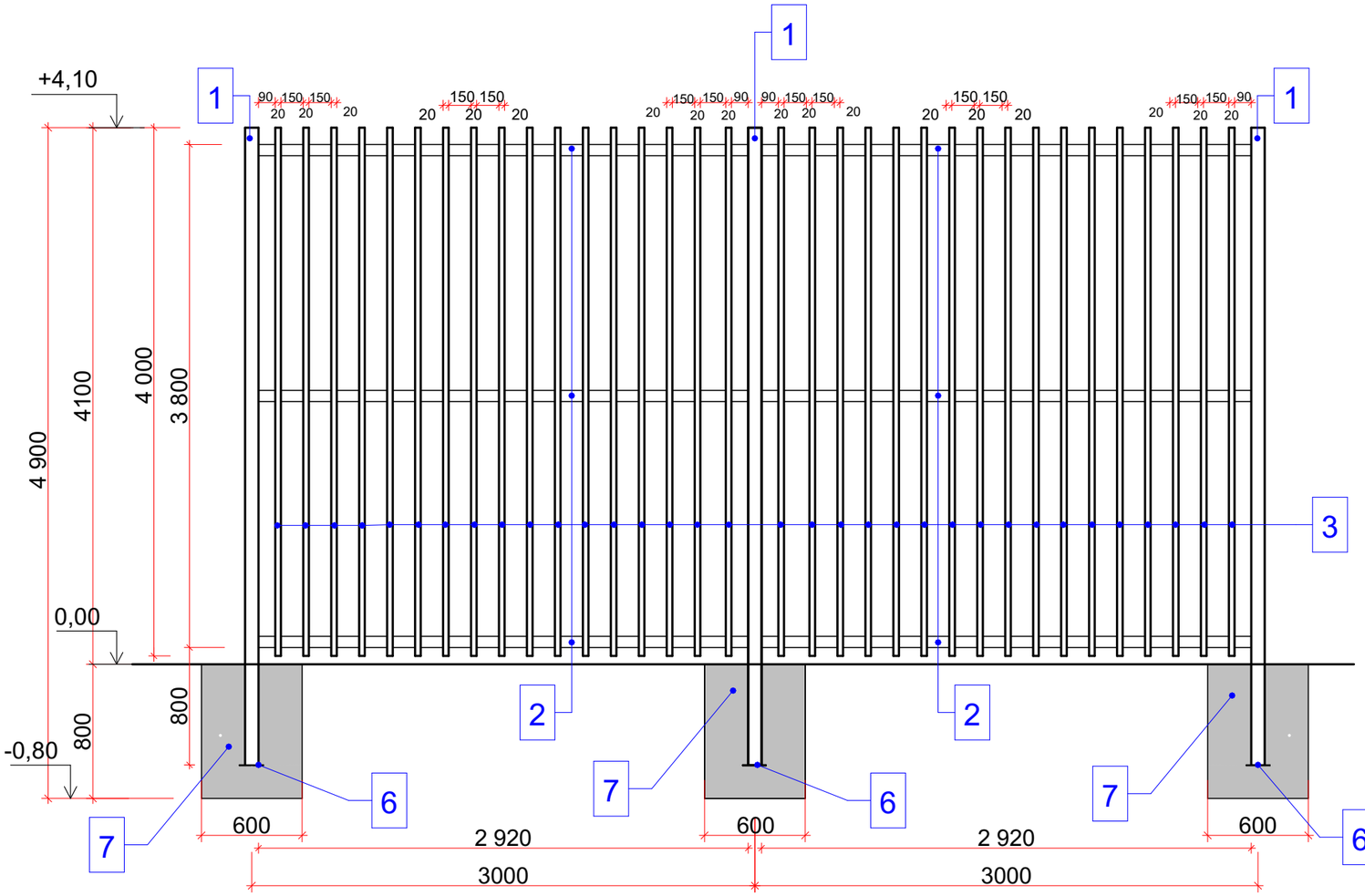

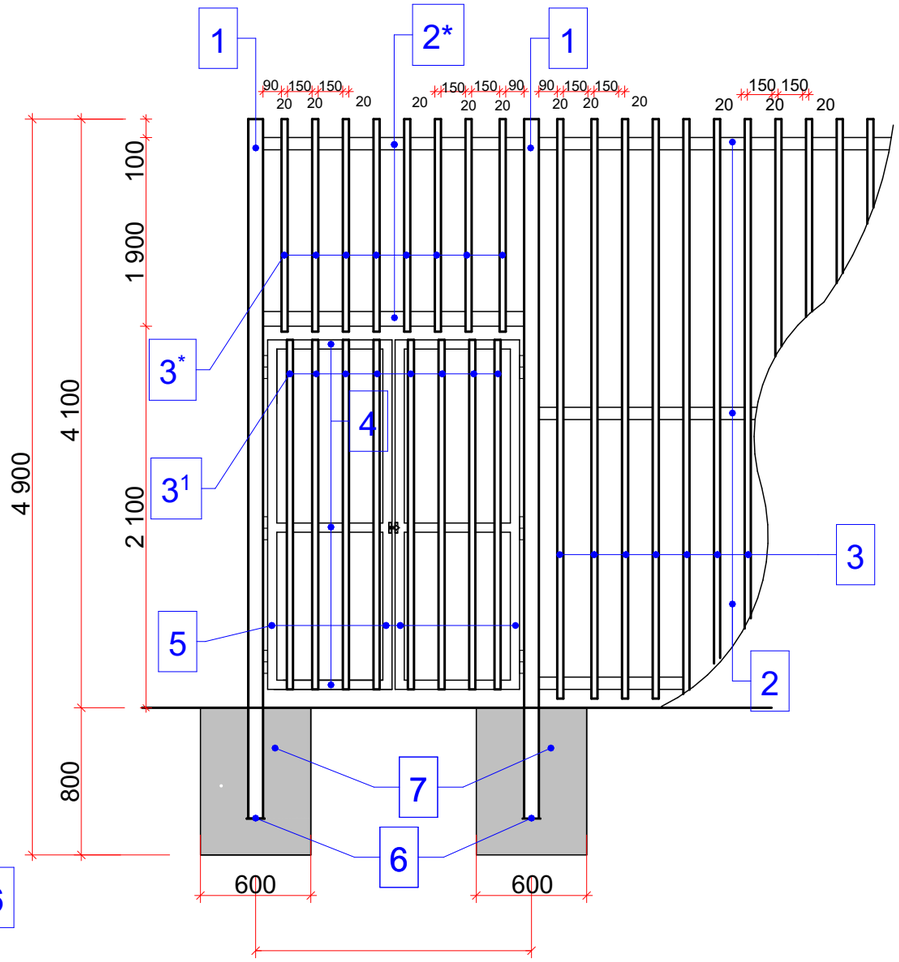

ՇԱՆՈԹՈՒԹՅՈՒՆ
1.Եռակցումը կատարել Э-46 (ГОСТ 9467-75) մակնիշի էլեկտրոդներով
2.Բոլոր չափերը տրված են մմ-ով

	Մասիս համայնքի Մասիս քաղաքի Նոր թաղամաս թիվ 22/13 շենքի բակի բարեկարգման աշխատանքներ			ՊԱՅՄԱՆԱԳԻՐ ՈԱՄՄՀ-ԳՀԾՁԲ-26/38-2		
			ՃԱՐՏԱՐԱՊԵՏԱՇԻՆԱՐԱՐԱԿԱՆ ՄԱՍ	ՓՈՒԼ	ԹԵՐԹ	ԹԵՐԹԵՐ
ՏՆՕՐԵՆ	Գ. ՄԵՍՐՈՊՅԱՆ			ԱՆ	12	
			Ֆուտբոլի դաշտի ցանկապատ	«ԷԴԱՐ ՓՐՈՋԵՔԹ» ՍՊԸ		

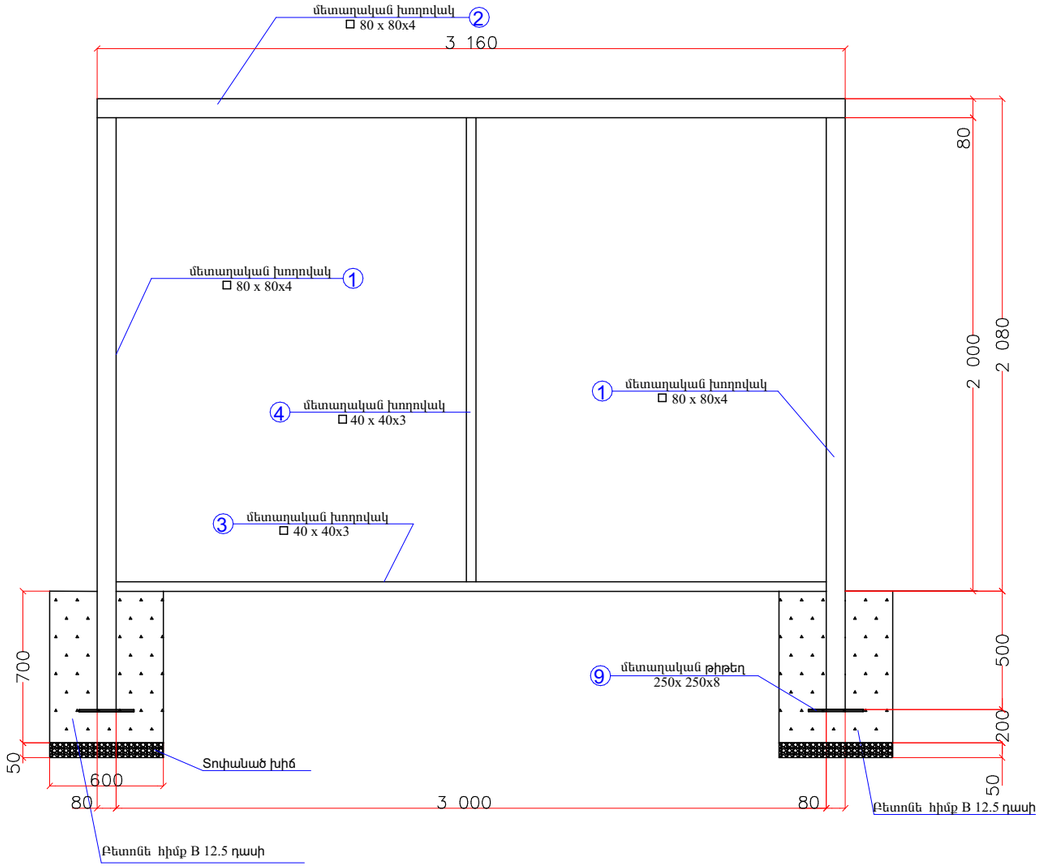

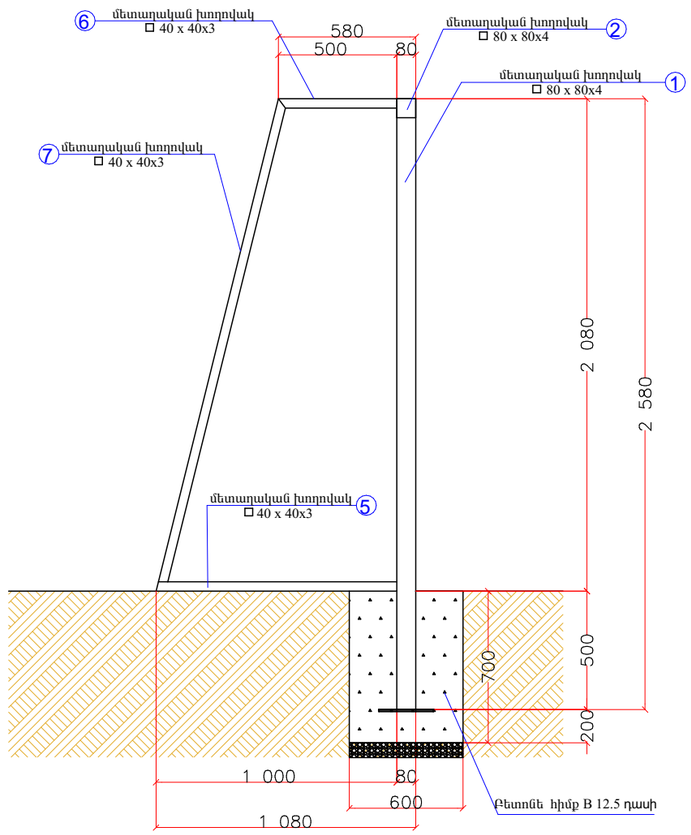

ԴԻՐՔ	ՆՇԱՆԱԿՈՒՄԸ	ԱՆՎԱՆՈՒՄԸ			ՔԱՆ. ՀԱՏ	1ԳԾՄ ՔԱՇԸ ԿԳ	ԸՆԴ.
1	ՊՍՏ 30245-2003	□	80X4	L=2500	2	9,22	46,1
2	——"——	□	80X4	L=3160	1	9,22	29,1
3	——"——	□	40X3	L=3000	1	3.30	9,9
4	——"——	□	40X3	L=1960	1	3.30	6,47
5	——"——	□	40X3	L=1000	2	3,30	6,6
6	——"——	□	40X3	L=500	3	3,3	4,95
7	——"——	□	40X3	L=2100	2	3,3	13,86
8	——"——	□	40X3	L=1520	2	3,3	10.03
9	ՊՍՏ 19903-76		-8X250	L=250	2	3.92	7,85
Դարպասի ցանց 1 հատ							
Բետոն B12.5 դասի 0,504 խմ, Տոփանած խիճ 0,036 խմ							

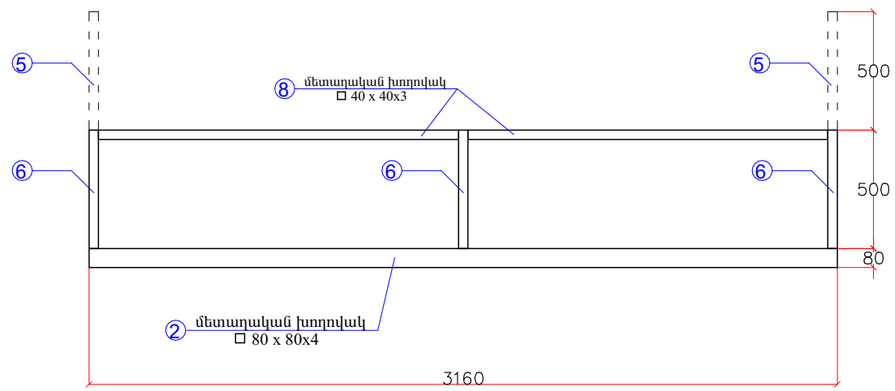

E A L L C	Մասիս համայնքի Մասիս քաղաքի Նոր թաղամաս թիվ 22/13 շենքի բակի բարեկարգման աշխատանքներ			ՊԱՅՄԱՆԱԳԻՐ ՈԱՄՄՀ-ԳՀԾՁԲ-26/38-2	
			ճարտարապետաշինարարական մաս	ՓՈՒԼ	ԹԵՐԹ	ԹԵՐԹԵՐ
ՏՆՕՐԵՆ	Գ. ՄԵՍՐՈՊՅԱՆ			ԱՆ	13	
			Ֆուտբոլի դարպաս	«ԷԴԱՐ ՓՐՈՋԵՔԹ» ՍՊԸ		

	ՖՈՒՏԲՈԼԻ ԴԱՇՏ		
1	Ասֆալտբետոնե շերտի քանդում մասնակի կտրումով Снос асфальтобетонного слоя	մ3 / м3	20.800
2	Խճային ծածկույթի քանդում РАЗБОРКА ПОКРЫТИЙ ЩЕБЕНОЧНЫХ	մ3 / м3	62.400
3	IV կարգի գրունտի մշակում էքսկավատորով ա/ինքնաթափերի վրա բարձելով և տեղափոխում մինչև 13կմ	մ3/м3	4.860
4	III կարգի գրունտի մշակում էքսկավատորով ա/ինքնաթափերի վրա բարձելով և տեղափոխում մինչև 13կմ	մ3/м3	4.860
5	Խճային հիմք 10սմ հաստության Реализация гравийного основания толщиной 10 см.	մ3/м3	1.080
6	Բետոնե կետային հիմքերի կառուցում B15 դասի բետոնից 0,6*0,6*0,8 Строительство бетонной фундамент из бетона класса B15	մ3/м3	8.640
7	Մետաղական ցանկապատի կառուցում և տեղադրում /ներառյալ դարպասները և դռնակները/ Строительство и установка металлического забора /в т.ч. ворот и дверей/	տ/т	2.529
8	Քառակուսի խողովակ 80*80*4մմ Квадратная труба 80*80*4 мм	գմ/пм	150.000
9	Քառակուսի խողովակ 50*30*2մմ Квадратная труба 50*30*2 мм	գմ/пм	120.000
10	Քառակուսի խողովակ 20*20*2մմ Квадратная труба 20*20*2 мм	գմ/пм	1080.000
11	Թիթեղ 100*100*5մմ Закладной элемент 100*100*5мм	մ2/м2	0.300
12	Թիթեղ 80*80*3մմ Закладной элемент 80*80*3мм	մ2/м2	0.192
13	Ծխնի Петля	կտ	6.000
14	Մետաղական ցանկապատի երկտակ յուղաներկում դարպասների և դռնակների հետ միասին Двухэтапная роспись маслом металлического забора вместе с воротами и дверьми	մ2/м2	146.400
15	Բնահողի մշակումը 3 կարգի գրունտներում, կողից Обработка почвы на почвах 3 класса	մ3/м3	3.600
16	Բնահողի մշակումը 4 կարգի գրունտներում, կողիցք Обработка почвы на почвах 4 класса	մ3/м3	3.600
17	Խճային նախաշերտի իրականացում 10սմ հաստության Выполнение гравийного слой толщиной 10 см	մ3/м3	2.000
18	Բետոնե եզրաքարերի տեղադրում 300*150մմ չափերով, B15 դասի բետոնե հիմքով, Установка бетонных бордюров размером 300*150мм, с бетонным основанием класса B15	գմ/пм	80.000
19	Խճային նախաշերտի իրականացում 12սմ հաստության Выполнение гравийного слой толщиной 12 см	մ3/м3	45.000

E A L L C	Մասիս համայնքի Մասիս քաղաքի Նոր թաղամաս թիվ 22/13 շենքի բակի բարեկարգման աշխատանքներ			ՊԱՅՄԱՆԱԳԻՐ ՈԱՄՄՀ-ԳՀՇՁԲ-26/38-2	
			ՃԱՐՏԱՐԱՊԵՏԱՇԻՆԱՐԱՐԱԿԱՆ ՄԱՍ	ՓՈՒԼ	ԹԵՐԹ	ԹԵՐԹԵՐ
ՏՆՕՐԵՆ	Գ. ՄԵՍՐՈՊՅԱՆ			ԱՆ	14	
			Կառուցողական աշխատանքների և նյութերի մասնագիր	«ԷԴԱՐ ՓՐՈՋԵՔԹ» ՍՊԸ		

20	ԵԲ նախաշերտի պատրաստում B15 դասի բետոնից 100մմ հաստությամբ	մ3/м3	37.500
21	Ամրանային ցանցի տեղադրում Φ10 A500c Монтаж армирующей сетки Φ10 A500c	տ/т	2.325
22	Ամրանային ցանցի Φ10 A500c 200*200մմ армирующей сетка Φ10 A500c 200*200мм	տ/т	2.325
23	Ռետինե փշրանքներից միաձույլ ծածկույթ 15 մմ հաստությամբ, գունավոր, գծանշումով Покрытие из резиновой крошки толщиной 15 мм, цветное	մ2/м2	375.000
	Ֆուտբոլի դարպասի կառուցում/ 2հատ/,		
1	Մետաղական դարպասի պատրաստում և տեղադրում Подготовка и установка металлических ворот	տ/т	0.270
2	Մետաղական ուղղանկյուն խողովակ 80*80*4մմ Труба металлическая прямоугольная 80*80*4мм	գմ/пм	16.320
3	Մետաղական ուղղանկյուն խողովակ 40*40*3մմ Труба металлическая прямоугольная 40*40*3мм	գմ/пм	34.320
4	Մետղական թերթ 8մմ հաստությամբ Металлический лист толщиной 5мм	մ2/м2	0.250
5	Մետաղական մասերի երկտակ ներկում Двухслойная краска	մ2/м2	21.427
6	Ֆուտբոլի դարպասի ցանց Сетка футбольных ворот	հատ/шт	2.000
7	Բասկետբոլի վահան՝ ներառյալ ամրացման դետալները, զամբյուղը և ցանցը	լրակազմ / компл	2.000

E A L L C	Մասիս համայնքի Մասիս քաղաքի Նոր թաղամաս թիվ 22/13 շենքի բակի բարեկարգման աշխատանքներ			ՊԱՅՄԱՆԱԳԻՐ ՈԱՄՄՀ-ԳՀԾՁԲ-26/38-2		
			ՃԱՐՏԱՐԱՊԵՏԱՇԻՆԱՐԱՐԱԿԱՆ ՄԱՍ	ՓՈՒԼ	ԹԵՐԹ	ԹԵՐԹԵՐ
ՏՆՕՐԵՆ	Գ. ՄԵՍՐՈՊՅԱՆ			ԱՆ	15	
			Կառուցողական աշխատանքների և նյութերի մասնագիր	«ԷԴԱՐ ՓՐՈՋԵՔԹ» ՍՊԸ		

ՄԵՏԱՂԱԿԱՆ ՃԱՂԱՇԱՐ Մ 1:25

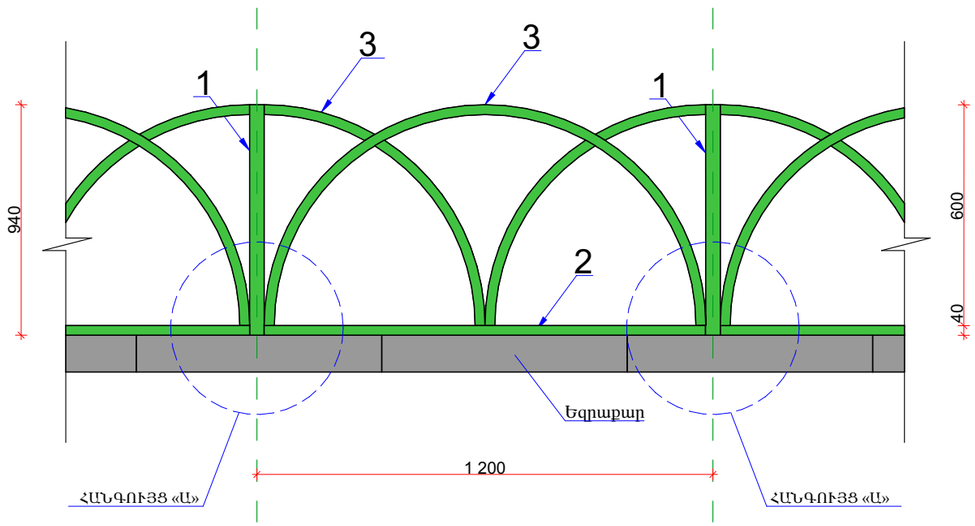

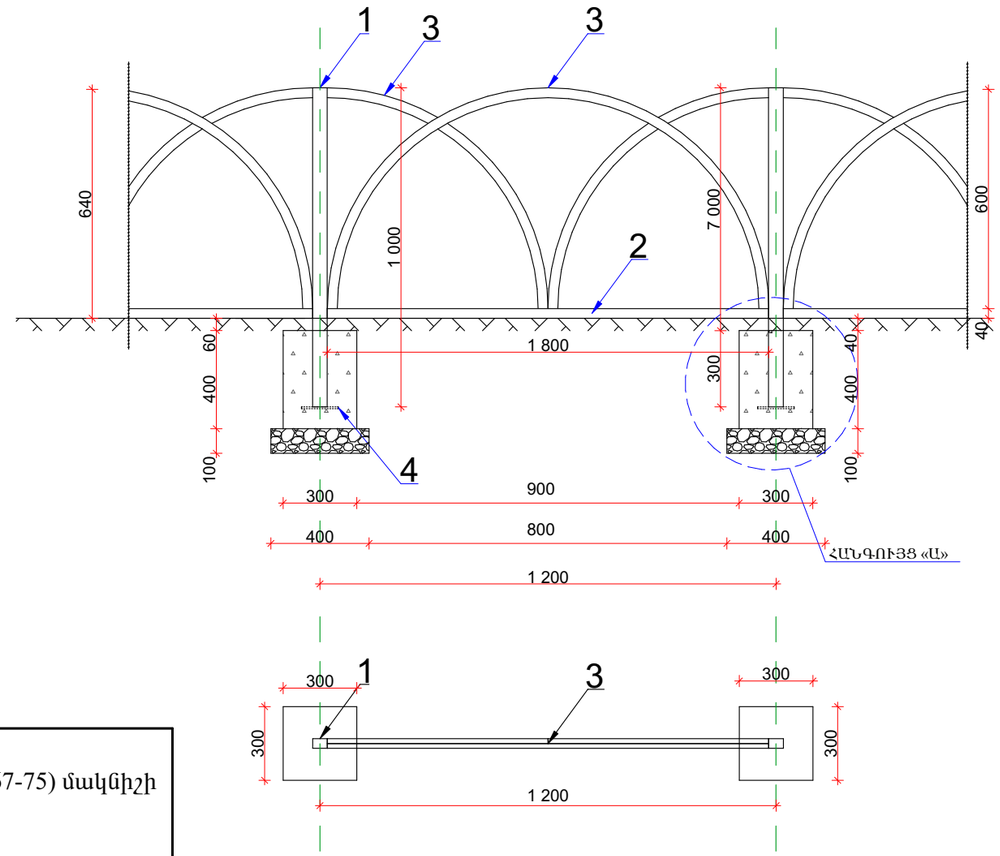

ՀԱՆԳՈՒՅՑ «Ա», Մ 1:10

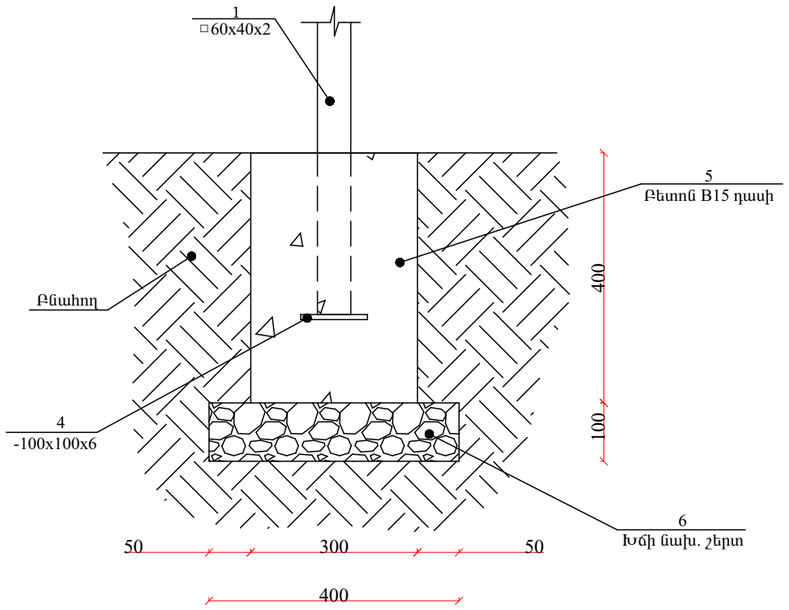

ԾԱՆՈԹՈՒԹՅՈՒՆ

1.Եռակցումը կատարել Э-46 (ГОСТ 9467-75) մակնիշի էլեկտրոդներով

2.Բոլոր չափերը տրված են մմ-ով

ՄԵՏԱՂԱԿԱՆ ԲԱԶՐԻՔԻ ՊՈՂՊԱՏԻ ՄԱՍՆԱԳԻՐ/մեկ էլեմենտի համար/

ԴԻՐՔ	ՆՇԱՆԱԿՈՒՄԸ	ԱՆՎԱՆՈՒՄԸ		ՔԱՆ ՀԱՏ	ՔԱՇԸ ԿԳ	ԸՆԴ
1	ՊՍՏ 30245-2003	□ 60X40X2	L=1000	2	2,98	5,96
2	——"——	□ 40X40X2	L=1200	1	2,33	2,33
3	ՊՍՏ 8645-68	□ 40X20X2	L=3800	1	8,85	8,85
4	ՊՍՏ 19903-76	-6X100	L=100	2	0,47	0,94
5	Բետոն B15 դասի 0.072 խմ					
6	Տոփանված խիճ 0,032 խմ					

ԾԱՆՈԹՈՒԹՅՈՒՆ

1. Պատվիրատուի պահանջով թույլատրվում է մետաղական ցանկապատի տեսքի փոփոխություններ, պահպանելով աշխատանքային ծավալները:

E L L C A	Մասիս համայնքի Մասիս քաղաքի Նոր թաղամաս թիվ 22/13 շենքի բակի բարեկարգման աշխատանքներ			ՊԱՅՄԱՆԱԳԻՐ ՈԱՄՄՀ-ԳՀԾՁԲ-26/38-2		
			ՃԱՐՏԱՐԱՊԵՏԱՇԻՆԱՐԱՐԱԿԱՆ ՄԱՍ	ՓՈՒԼ	ԹԵՐԹ	ԹԵՐԹԵՐ
ՏՆՕՐԵՆ	Գ. ՄԵՍՐՈՊՅԱՆ			ԱՆ	16	
			Մետաղական ցանկապատ	«ԷԴԱՐ ՓՐՈՋԵՔԹ» ՍՊԸ		

Պտտաձող 2.7x0.1x2.9

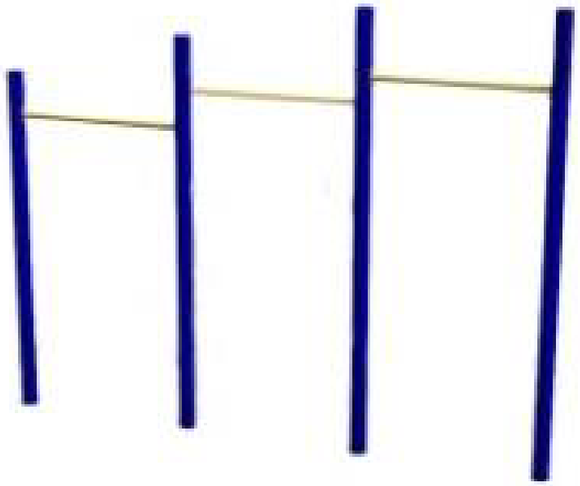

Հեծանիվ

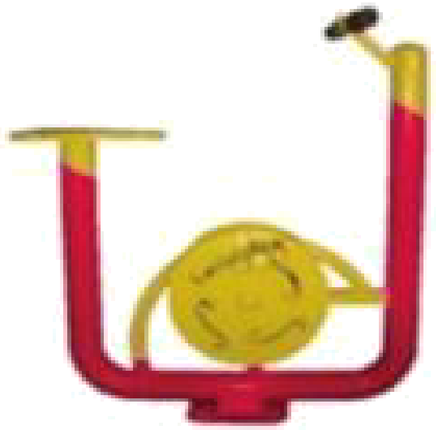

S146

Դահուկ

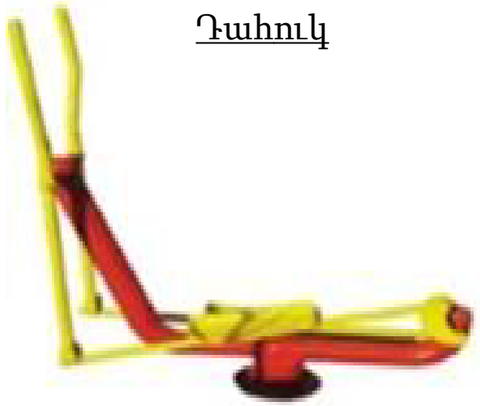

S135

Ունիվերսալ

S141

Ոտքերով հրում

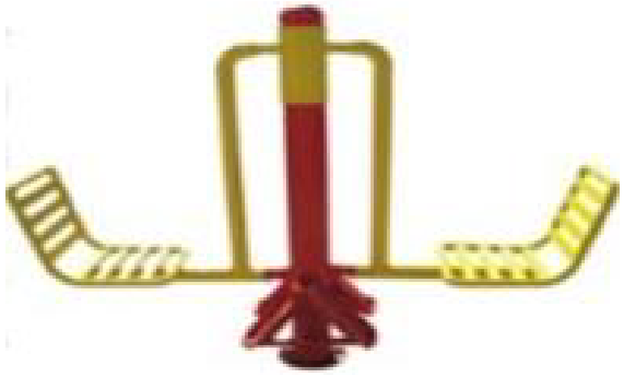

S131

Քայլ

S134

ԾԱՆՈԹՈՒԹՅՈՒՆ

1. Մարզասարքերը պատկերված են պայմանական:
2. Մարզասարքերը ձեռք բերել գործարանային արտադրությամբ, համաձայնեցնելով պատվիրատուի հետ:
3. Բոլոր մարզասարքերը պետք է բավարարեն անվտանգության նորմերին:
4. Պատվիրատուի պահանջով հնարավոր է մարզասարքերի տեղադիրքի փոփոխություն, պահպանելով աշխատանքային ծավալները:

E A L L C	Մասիս համայնքի Մասիս քաղաքի Նոր թաղամաս թիվ 22/13 շենքի բակի բարեկարգման աշխատանքներ			ՊԱՅՄԱՆԱԳԻՐ ՆԱՄՄՀ-ԳՀԾՁԲ-26/38-2		
			ՃԱՐՏԱՐԱՊԵՏԱՇԻՆԱՐԱՐԱԿԱՆ ՄԱՍ	ՓՈՒԼ	ԹԵՐԹ	ԹԵՐԹԵՐ
ՏՆՕՐԵՆ	Գ. ՄԵՍՐՈՊՅԱՆ			ԱՆ	17	
			Մարզասարքեր	«ԷԴԱՐ ՓՐՈՋԵՔԹ» ՍՊԸ		

1. ՍԱՀԱՐԱՆ /1ՀԱՏ/

2. ՇՂԹԱՆԵՐՈՎ 2 ՏԵՂԱՆԻ ՃՈՃԱՆԱԿ /1ՀԱՏ/

3. 2 ՏԵՂԱՆԻ ՃՈՃԱՆԱԿ /1ՀԱՏ/

ԾԱՆՈԹՈՒԹՅՈՒՆ

1. Խաղասարքերը և մարզասարքերը պատկերված են պայմանական:
2. Խաղասարքերը և մարզասարքերը ձեռք բերել գործարանային արտադրությամբ, համաձայնեցնելով պատվիրատուի հետ:
3. Բոլոր խաղասարքերը և մարզասարքերը պետք է բավարարեն անվտանգության նորմերին:
4. Պատվիրատուի պահանջով հնարավոր է մարզասարքերի և խաղասարքերի տեղադիրքի փոփոխություն, պահպանելով աշխատանքային ծավալները:

E A L L C	Մասիս համայնքի Մասիս քաղաքի Նոր թաղամաս թիվ 22/13 շենքի բակի բարեկարգման աշխատանքներ			ՊԱՅՄԱՆԱԳԻՐ ՈԱՄՄՀ-ԳՀՇՁԲ-26/38-2		
			ՃԱՐՏԱՐԱՊԵՏԱՇԻՆԱՐԱԿԱՆ ՄԱՍ	ՓՈՒԼ	ԹԵՐԹ	ԹԵՐԹԵՐ
ՏՆՕՐԵՆ	Գ. ՄԵՍՐՈՊՅԱՆ			ԱՆ	18	
			Մանկական խաղեր	«ԷԴԱՐ ՓՐՈՋԵՔԹ» ՍՊԸ		

ԽՐԱՄՈՒՂՈՒ ԼԱՅՆԱԿԱՆ ԿՏՐՎԱԾՔ Ա-Ա

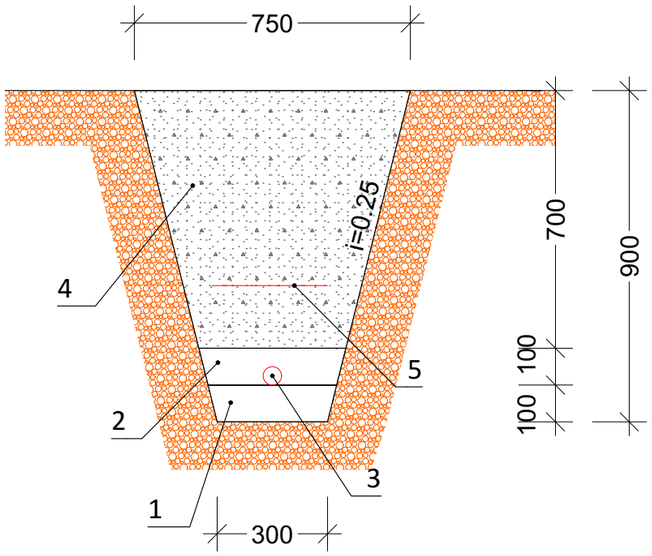

ԾԱՆՈԹՈՒԹՅՈՒՆ

1. Ավազե նախաշերտ 10սմ
2. Ավազե պաշտպանիչ շերտ 10սմ
3. Հաղորդալար պոլիպրոպիլեն հոմոպոլիմերային խողովակի մեջ
4. Եղլիցքի գրունտ
5. Ազդանշանային ժապավեն

ԾԱՆՈԹՈՒԹՅՈՒՆ

1. Բոլոր աշխատանքները և լուծումները ենթակա են համաձայնեցման Մասիսի համայնքապետարանի համապատասխան բաժնի մասնագետների հետ:
2. Միացման կետի տեղը ճշգրտել տեղում:

ՎԿԱՅԱԿՈՉՎՈՂ ՓԱՍՏԱԹՂԹԵՐԻ ՑԱՆԿ

Հ/Հ	ՆՇԱՆԱԿՈՒՄ	Ա Ն Վ Ա Ն Ո Ւ Մ	ԾԱՆՈԹ.
1	ԷՏԿ	«Էլեկտրասարքավորումների տեղակայման կանոններ»	VII հրատ.-ություն
2	СНиП 3.05.06 - 85	«Էլեկտրատեխնիկական սարքավորումներ»	Նախագծման նորմեր
3	ՀՀՇՆ 22-03-2017	«Արհեստական և բնական լուսավորում»	Շինարարական նորմեր
4	3.320-3.0	Արտաքին լուսավորության բաղադրիչ տարրեր	

Հ/Հ	ԱՆՎԱՆՈՒՄԸ	ՉԱՓ ՄԻԱՎ	ՔԱՆԱԿ	ԾԱՆՈԹՈՒԹ
1	Խրամուղու բանդում մեխանիզացված եղանակով -3 կարգի գրունտերում	մ³	0,21	
2	Խրամուղու բանդում մեխանիզացված եղանակով -4 կարգի գրունտերում	մ³	0,21	
3	Բնահողի լրամշակում ձեռքով	մ³	0,03	
4	Ավազե նախաշերտի իրականացում 10սմ	մ³	0,03	
5	Ավազով պաշտպանիչ շերտի իրականացում 10սմ	մ³	0,035	
6	Բնահողի եղլիցքմեխանիզմով	մ³	0,40	
7	Բնահողի եղլիցքև հարթեցում ձեռքով	մ³	0,075	
8	Պոլիպրոպիլեն հոմոպոլիմերային խողովակի տեղադրում խրամուղու մեջ Φ40/Φ50մմ	գմ		
9	Հաղորդալար ВВГ нг 3*1,5 մոնտաժում	գմ		
10	Հաղորդալար ВВГ нг 3*2,5մմ մոնտաժում	գմ		
11	Հաղորդալար ВВГ нг 3*4.0մմ մոնտաժում	գմ		
12	Հաղորդալար ВВГ нг 3*6.0մմ մոնտաժում	գմ		
13	Հաղորդալար ВВГ нг 3*10.0մմ մոնտաժում	գմ		
14	Ազդանշանային ժապավեն մալուխի համար	գմ		

ԾԱՆՈՓՈՒԹՅՈՒՆ

Կապալառուն պարտավոր է պատվիրատուին ներկայացնել նյութերի և սարքավորումների ստանդարտներին համապատասխանության սերտիֆիկատները:

Սնուցման կետը (էլեկտրամատակարարման տեխնիկական պայմաններ) հստակեցնել պատվիրատուի հետ:

Էլեկտրամոնտաժային աշխատանքներն անհրաժեշտ է կատարել ԷՏԿ-ի, ՇՆուԿ 3.05.06-85-ի և գործող այլ հրահանգների նորմերի պահանջներով:

E A L L C	Մասիս համայնքի Մասիս քաղաքի Նոր թաղամաս թիվ 22/13 շենքի բակի բարեկարգման աշխատանքներ			ՊԱՅՄԱՆԱԳԻՐ ՈԱՄՄՀ-ԳՀՇՁԲ-26/38-2		
			ԷԼԵԿՏՐԱԿԱՆ ԼՈՒՍԱՎՈՐՈՒԹՅՈՒՆ	ՓՈՒԼ	ԹԵՐԹ	ԹԵՐԹԵՐ
ՏՆՕՐԵՆ	Գ. ՄԵՍՐՈՊՅԱՆ			ԱՆ	19	
			Խրամուղու լայնական կտրվածք, մասնագիր	«ԷԴԱՐ ՓՐՈՋԵՔԹ» ՍՊԸ		

ԼՈՒՍԱՎՈՐՈՒԹՅԱՆ ՑԱՆՑԻ ԿԱՌՈՒՑՈՒՄ /համաձայնեցնելով			
1	Փոսորակի փորում մեխանիզացված, III կարգի գրունտներում РАЗРАБОТКА ГРУНТА ЭКСКАВАТОРАМИ В ОТВАЛ ГРУНТ 3 ГРУППЫ	մ3 / м3	1,680
2	Փոսորակի փորում մեխանիզացված, IV կարգի գրունտներում РАЗРАБОТКА ГРУНТА ЭКСКАВАТОРАМИ В ОТВАЛ ГРУНТ 4 ГРУППЫ	մ3 / м3	1,680
3	Խճային նախաշերտի իրականացում 10սմ հաստության Выполнение гравийного слой толщиной 10 см	մ3/м3	0,480
4	ԵԲ նախաշերտի պատրաստում B7.5 դասի բետոնից 10սմ հաստությամբ	մ3/м3	0,480
5	Բետոնե կետային հիմքերի կառուցում B20 դասի բետոնից 0,4*0,4*0.6 Строительство бетонной фундамент из бетона класса B20	մ3 / м3	2,880
6	Լուսավորության պատրաստի /գործարանային արտադրության/ այգու հենասյուների ձեռքբերում և տեղադրում /տեսքը տրամադրում է պատվիրատուն/	հատ / штук	30,000
7	Տուփ բաժանարար մետաղական Коробчатый металлический	հատ/шт	30,000
8	Սեղմակաշար	լրակազմ	150,000
9	Հաղորդալար ВВГ нг 3*1,5մմ մոնտաժում Провод ВВГ нг 3*1,5мм монтажный	գմ/пм	180,000
10	Ճկախողովակ Гофра	գմ/пм	180,000
11	Խրամուղու քանդում մեխանիզմով - 3կարգ Обработка грунта	մ3/м3	67,200
12	Խրամուղու քանդում մեխանիզմով - 4կարգ Обработка грунта	մ3/м3	67,200
13	Բնահողի լրամշակում ձեռքով Обработка грунта вручную	մ3/м3	9,600
14	Ավազե նախապատրաստական շերտի իրականացում10սմ Выполнение подготовительного слоя песка 10мм	մ3/м3	9,600
15	Ավազե պաշտպանիչ շերտի իրականացում10սմ Выполнение защитного слоя песка 10мм	մ3/м3	11,200
16	Բնահողի ետլիցք մեխանիզմով Обратная засыпка грунта бульдозером	մ3/м3	123,200
17	Բնահողի ետլիցք և հարթեցում ձեռքով Обратная засыпка и планировка грунта	մ3/м3	24,000
18	Պոլիպրոպիլեն հոմոպոլիմերային խողովակի տեղադրում խրամուղու մեջ Φ40մմ Монтаж полипропиленовой гомополимерной трубы в траншею Φ40мм	գմ/пм	280,000

	Մասիս համայնքի Մասիս քաղաքի Նոր թաղամաս թիվ 22/13 շենքի բակի բարեկարգման աշխատանքներ			ՊԱՅՄԱՆԱԳԻՐ ՈԱՄՄՀ-ԳՀՇՁԲ-26/38-2	
			ԷԼԵԿՏՐԱԿԱՆ ԼՈՒՍԱՎՈՐՈՒԹՅՈՒՆ	ՓՈՒԼ	ԹԵՐԹ	ԹԵՐԹԵՐ
ՏՆՕՐԵՆ	Գ. ՄԵՍՐՈՊՅԱՆ			ԱՆ	20	
			Աշխատանքների և նյութերի մասնագիր	«ԷԴԱՐ ՓՐՈՋԵՔԹ» ՍՊԸ		

19	Հաղորդալար ВВГ нг 3*2,5մմ մոնտաժում Провод ВВГ нг 3*2,5мм монтажный	գմ/пм	180,000
20	Հաղորդալար ВВГ нг 3*4.0մմ մոնտաժում Провод ВВГ нг 3*4.0мм монтажный	գմ/пм	100,000
21	Հաղորդալար ВВГ нг 3*6.0մմ մոնտաժում Провод ВВГ нг 3*6.0мм монтажный	գմ/пм	40,000
22	Ազդանշանային ժապավեն մալուխի համար Сигнальная лента для кабеля	գմ/пм	320,000
23	Սեղմակ PA1500 (зажим анкерный) Зажим анкерный PA1500	հատ / штук	2,000
24	ՍԻՊ 2 2x16մմ2 կտրվածքով մալուխի մոնտաժում Монтаж проводки СИП 2 2x16мм2	մ / м	60,000

ԾԱՆՈԹՈՒԹՅՈՒՆ

1. Բոլոր աշխատանքները և լուծումները ենթակա են համաձայնեցման Մասիսի համայնքապետարանի համապատասխան բաժնի մասնագետների հետ:
2. Միացման կետի տեղը ճշգրտել տեղում:

ՎԿԱՅԱԿՈՉՎՈՂ ՓԱՍՏԱԹՂԹԵՐԻ ՑԱՆԿ

Հ/Հ	ՆՇԱՆԱԿՈՒՄ	Ա Ն Վ Ա Ն Ո Ւ Մ	ԾԱՆՈԹ.
1	ԷՏԿ	«Էլեկտրասարքավորումների տեղակայման կանոններ»	VII հրատ.-ություն
2	СНиП 3.05.06 - 85	«Էլեկտրատեխնիկական սարքավորումներ»	Նախագծման նորմեր
3	ՀՀՇՆ 22-03-2017	«Արհեստական և բնական լուսավորում»	Շինարարական նորմեր
4	3.320-3.0	Արտաքին լուսավորության բաղադրիչ տարրեր	

ԾԱՆՈՓՈՒԹՅՈՒՆ

Կապալառուն պարտավոր է պատվիրատուին ներկայացնել նյութերի և սարքավորումների ստանդարտներին համապատասխանության սերտիֆիկատները:

Սնուցման կետը (էլեկտրամատակարարման տեխնիկական պայմաններ) հստակեցնել պատվիրատուի հետ:

Էլեկտրամոնտաժային աշխատանքներն անհրաժեշտ է կատարել ԷՏԿ-ի, ՇՆուԿ 3.05.06-85-ի և գործող այլ հրահանգների նորմերի պահանջներով:

E A L L C	Մասիս համայնքի Մասիս քաղաքի Նոր թաղամաս թիվ 22/13 շենքի բակի բարեկարգման աշխատանքներ			ՊԱՅՄԱՆԱԳԻՐ ՈԱՄՄՀ-ԳՀԾՁԲ-26/38-2		
			ԷԼԵԿՏՐԱԿԱՆ ԼՈՒՍԱՎՈՐՈՒԹՅՈՒՆ	ՓՈՒԼ	ԹԵՐԹ	ԹԵՐԹԵՐ
ՏՆՕՐԵՆ	Գ. ՄԵՍՐՈՊՅԱՆ			ԱՆ	21	
			Աշխատանքների և նյութերի մասնագիր	«ԷԴԱՐ ՓՐՈՋԵՔԹ» ՍՊԸ		

ԱՆՎՏԱՆԳՈՒԹՅԱՆ ՏԵԽՆԻԿԱՅԻ ՀՐԱՀԱՆԳՆԵՐ

Անվտանգության տեխնիկայի, աշխատանքի պաշտպանության, բնապահպանական և հրդեհային անվտանգության պահանջներ:
1. Մինչև աշխատանքների մեկնարկը պետք է կատարված լինեն տվյալ նախագծով նախատեսված անվտանգության միջոցառումները, որոնք պետք է ձևակերպված լինեն համապատասխան ակտով:
2. Մարդկանց գտնվելու համար վտանգավոր գոտիները պետք է ցանկապատվեն, ունենան վտանգի մասին նախազգուշացնող ցուցանակներ:
3. Օրվա մութ ժամանակահատվածում շինարարական հրապարակը և աշխատատեղերը պետք է լուսավորված լինեն ըստ ԳՈՍՏ-ի: Լուսավորությունը պետք է լինի համաչափ, առանց կուրացնող էֆեկտի: Չլուսավորված տեղամասերում օրվա մութ ժամերին աշխատանքների իրականացում չի թույլատրվում:
4. Աշխատանքների տեղամասերը և աշխատատեղերը պետք է ապահովված լինեն ընկերային և անհատական պաշտպանության անհրաժեշտ միջոցներով, հրդեհամարման առաջնային միջոցներով, կապի, ազդանշանման և աշխատանքի անվտանգության ապահովման այլ միջոցներով՝ համաձայն գործող նորմատիվային փաստաթղթերի և համաձայնագրերի:
5. Արգելվում է թողնել կախված, անկայուն, կոնստրուկցիաներ կամ դրանց մասեր:
6. Աշխատանքը թույլատրվում է 18-ից բարձր տարիքի անձանց:
7. Էլեկտրական բոլոր գործիքները պետք է գրանցված լինեն հատուկ մատյանում և ունենանհաշվարկային համարներ: Կիրառելուց առաջ պարտադիր է ստուգել գործիքի աշխատանքային վիճակը, լարերի և բռնիչի մեկուսացումները, աշխատանքային մասի վիճակը, պարապ ընթացքում աշխատանքը և այլն: Էլեկտրական լարերի պահպանման գոտում բոլոր էլեկտրաֆիկացված գործիքները հողանցվում են:
8. Բանվորները պետք է ապահովված լինեն արտահագուստով, հատուկ կոշիկներով և այլ անհատական պաշտպանիչ միջոցներով:
9. Բեռնակալիչ հարմարանքները և տարան (վերամբարձ կռունկով տեղափոխելու դեպքում) պետք է փորձարկված լինեն անվանական բեռնամբարձության կրկնակի անգամ գերազանցող բեռով:
10. Աշխատանքի գոտում պետք է ունենալ հակահրդեհային միջոցներ 200մ² մակերեսին - 1կոմպլեկտ հաշվարկով:
11. Շինարարական աղբը պետք է ժամանակին հեռացվի, արգելվում է աղբի կուտակումը կամ այրումը շին հրապարակում:
12. Ասբոշիֆերի կտորները հավաքել ձեռքով՝ կրելով հատուկ կոմբինեզոն և շնչադիմակ:
13. Աղբը տեղափոխելուն զուգահեռ պարբերաբար իրականացնել խոնավեցնող միջոցառումներ փոշու արտանետումը բացառելու համար:

ԾԱՆՈԹՈՒԹՅՈՒՆ

1.Շինհրապարակը պետք է կահավորված լինի հակահրդեհային միջոցներով և բժշկական առաջին օգնության պարագաներով: Այն դեպքում երբ շինարարական աշխատանքները իրականացվում են գիշերային պայմաններում կապալառուն պետք է ապահովի շին հրապարակի և աշխատանքների կատարման վայրի համապատասխան լուսավորությունը: Շինարարության ժամանակ հաշվի առնել գոյություն ունեցող կոմունիկացիաները (գազատար, ջրատար խողովակաշարերը, կապի և էլեկտրո մալուխները) , տեղյակ պահելով համապատասխան կազմակերպություններին:

ԾԱՆՈԹՈՒԹՅՈՒՆ

1. Շինարարության անվտանգությունը ապահովում է կապալառու կազմակերպությունը:
2. Բոլոր պիտանի նյութերը տեսակավորվում են քանդման աշխատանքներին զուգահեռ և հանձնվում են պատվիրատուին համապատասխան ակտերի միջոցով:
3. Մինչև աշխատանքների սկսելը անհրաժեշտ է ստանալ տվյալ տարածքում առկա վերգետնյա և ստորգետնյա կոմունիկացիաների /հաղորդալարեր, գազի խողովակներ և այլն/ մասին /կամ դրանց բացակայության մասին/ գրավոր տեղեկություններ, դրանց վնասումից խուսափելու համար:

Որպես հիմնական ամբարձիչ մեխանիզմ առաջարկվում է ավտոմոբիլային կռունկ КС 55713-6 ГАЛИЧАНИН, որի տեխնիկական ցուցանիշները բերված են ստորև՝

Առավելագույն բեռնաբարձությունը/ սլաքի թռիչքը, մ ----------25/32
Սլաքի երկարությունը, մ ----------9,7-21,7
Սագիկի երկարությունը, մ ----------9
Կեռի ամբարձման առավելագույն բարձրությունը
21,7մ երկարությամբ հիմնական սլաքի դեպքում, մ ----------21,9
21,7մ երկարությամբ հիմնական սլաքի
դեպքում և 9մ սագիկի դեպքում, մ ----------30
Կեռի իջեցման առավելագույն խորությունը 9,7մ սլաքով
և 5մ թռիչքի դեպքում,մ ----------12,0
Բեռի զանգվածը, որի դեպքում թույլատրվում է սլաքի սեկցիաների դուրսբերում, տ ----------4,0
Բեռի ամբարձման/ իջեցման արագությունը, մ/րոպե
-անվանական (մինչև 25տ բեռով) ----------5,0
-ավելացված (մինչև 6տ բեռով) ----------12,0
-առավելագույն ---------- ----------96,0
Կռունկի շարժման արագությունը, կմ/ժամ ----------80
Զանգվածը տրանսպորտային վիճակում, տ ----------23,0
Բազային ավտոմոբիլի անիվային բանաձևը ----------6x4
Շարժիչը ----------դիզելային
-մոդելը ----------ЯМЗ-236БЕ
-հզորությունը, ձ.ու ----------250
Եզրաչափքերը տրանսպորտային վիճակում,մ
երկարություն*լայնություն*բարձրություն ----------12*2,5*3,8
Շահագործման ջերմաստիճանը, C ----------(-40+40)

L L C	Մասիս համայնքի Մասիս քաղաքի Նոր թաղամաս թիվ 22/13 շենքի բակի բարեկարգման աշխատանքներ			ՊԱՅՄԱՆԱԳԻՐ ՈԱՄՄՀ-ԳՀԾՁԲ-26/38-2		
			ՇԻՆԱՐԱՐՈՒԹՅԱՆ ԿԱԶՄԱԿԵՐՊՈՒՄ	ՓՈՒԼ	ԹԵՐԹ	ԹԵՐԹԵՐ
ՏՆՕՐԵՆ	Գ. ՄԵՍՐՈՊՅԱՆ			ԱՆ	22	
			Ընդհանուր տվյալներ	«ԷԴԱՐ ՓՐՈՋԵՔԹ» ՍՊԸ		

Հ/Հ	ԱՆՎԱՆՈՒՄԸ	ՕՐԵՐ - 120																							
		5	5	5	5	5	5	5	5	5	5	5	5	5	5	5	5	5	5	5	5	5	5	5	5
1	ՆԱԽԱՊԱՏՐԱՍՏԱԿԱՆ ԱՇԽԱՏԱՆՔՆԵՐ																								
2	ՔԱՆԴՄԱՆ ԱՇԽԱՏԱՆՔՆԵՐ																								
3	ԵԶՐԱՔԱՐԵՐԻ ՏԵՂԱԴՐՈՒՄ																								
4	ԲԵՏՈՆԵ ՍԱԼԻԿՆԵՐԻ ԻՐԱԿԱՆԱՑՈՒՄ																								
5	ՖՈՒՏԲՈԼԻ ԴԱՇՏԻ ԿԱՌՈՒՑՈՒՄ																								
6	ԶՐՈՒՑԱՏԱՂԱՎԱՐԻ ՏԵՂԱԴՐՈՒՄ																								
7	ԼՈՒՍԱՎՈՐՈՒԹՅԱՆ ՑԱՆՑԻ ԻՐԱԿԱՆԱՑՈՒՄ																								
8	ՈՌՈԳՄԱՆ ՑԱՆՑԻ ԻՐԱԿԱՆԱՑՈՒՄ																								
9	ԱՅԼ ՉՆԱԽԱՏԵՍՎԱԾ ԱՇԽԱՏԱՆՔՆԵՐ																								

Շինարարության կազմակերպման դրույթներ

Շինարարության կազմակերպման մոտեցումները և ձևերը որոշում է Կապալառուն: Շինանյութերի (խիճ և այլն) տեղափոխման ժամանակ ավտոինքնաթափի թափքը պետք է ծածկված լինի պոլիէթիլենային թաղանթով, որը կպաշտպանի շինաղբի
թափումը և համայնքի փողոցների և համայնքից դուրս ճանապարհների աղտոտումը:
Շինարարական աշխատանքները սկսելուց առաջ Կապալառուն պետք է ունենա բոլոր համաձայնությունները, տրված համայնքապետարանի համապատասխան բաժինների կողմից, կապված, գոյություն ունեցող կոմունիկացիաների,
գազատարի, էլեկտրագծերի հատման, ավելորդ բնահողերի տեղափոխման կամ տեղակայման, գործող ավտոճանապարհների տարածքում շին աշխատանք

Հիմնական մեքենաները և մեխանիզմները

Շինարարական մեքենաների, մեխանիզմների և սարքավորումների տեսակները և տիպերը տրված են խորհրդատվությամբ և կարող են ենթարկվել փոփոխության ընտրվում
են կապալառուի կողմից, ելնելով գոյություն ունեցող տեխնիկայի առկայությանը կամ
ձեռքբերման հնարավորությունից, սակայն նրանք պետք է ունենան նույնատիպ տեխնիկական ցուցանիշներ:

ԾԱՆՈԹՈՒԹՅՈՒՆ

1.Շինհրապարակը պետք է կահավորված լինի հակահրդեհային միջոցներով և բժշկական առաջին օգնության պարագաներով: Այն դեպքում երբ շինարարական աշխատանքները իրականացվում են գիշերային պայմաններում կապալառուն պետք է ապահովի շին հրապարակի և աշխատանքների կատարման վայրի համապատասխան լուսավորությունը: Շինարարության ժամանակ հաշվի առնել գոյություն ունեցող կոմունիկացիաները (գազատար, ջրատար խողովակաշարերը, կապի և էլեկտրո մալուխները) , տեղյակ պահելով համապատասխան կազմակերպություններին:

E A L L C	Մասիս համայնքի Մասիս քաղաքի Նոր թաղամաս թիվ 22/13 շենքի բակի բարեկարգման աշխատանքներ			ՊԱՅՄԱՆԱԳԻՐ ՈԱՄՄՀ-ԳՀԾՁԲ-26/38-2	
			ՇԻՆԱՐԱՐՈՒԹՅԱՆ ԿԱԶՄԱԿԵՐՊՈՒՄ	*ՓՈՒԼ*	*ԹԵՐԹ*	*ԹԵՐԹԵՐ*
ՏՆՕՐԵՆ	Գ. ՄԵՍՐՈՊՅԱՆ			*ԱՆ*	*23*	
			Շինարարության աշխատանքների ժամանակացույց	«ԷԴԱՐ ՓՐՈՋԵՔԹ» ՍՊԸ		